Dream Project

Est. 2020

ՀԱՅԱՍՏԱՆԻ ՀԱՆՐԱՊԵՏՈՒԹՅՈՒՆ

ՇԻՐԱԿԻ ՄԱՐԶ

ՀՀ ՇԻՐԱԿ ՄԱՐԶԻ ԱՐԹԻԿ ՀԱՄԱՅՆՔԻ ՆԵՐՀԱՄԱՅՆՔԱՅԻՆ ՆՇԱՆԱԿՈՒԹՅԱՆ ԱՎՏՈՄՈԲԻԼԱՅԻՆ ՃԱՆԱՊԱՐՀՆԵՐԻ ԵՐԹԵՎԵԿՈՒԹՅԱՆ ՍԽԵՄԱՆԵՐԻ

ԱՇԽԱՏԱՆՔԱՅԻՆ ՆԱԽԱԳԻԾ

ԵՐԵՎԱՆ 2025

Dream Project

Est. 2020

ՀԱՄԱՁԱՅՆԵՑՈՒՄՆԵՐ

ՀՀ ՇԻՐԱԿ ՄԱՐԶԻ ԱՐԹԻԿ ՀԱՄԱՅՆՔԻ ՆԵՐՀԱՄԱՅՆՔԱՅԻՆ ՆՇԱՆԱԿՈՒԹՅԱՆ ԱՎՏՈՄՈԲԻԼԱՅԻՆ ՃԱՆԱՊԱՐՀՆԵՐԻ ԵՐԹԵՎԵԿՈՒԹՅԱՆ ՍԽԵՄԱՆԵՐԻ

ԱՇԽԱՏԱՆՔԱՅԻՆ ՆԱԽԱԳԻԾ

Համաձայնեցված է՝

ՀՀ ՆԳՆ ոստիկանության ՀՈԳՎ վարչական գործունեության և բողոքների քննության վարչության ՃԵԿՄՀ բաժնի պետ՝

_____ Կ.ԿՈՍՏԱՆՅԱՆ

«ԴՐԻՄ ՓՐՈՋԵԿՏ» ՍՊԸ

ՏՆՕՐԵՆ՝ Ռ. ՎԱՐԴԱՆՅԱՆ

ՆԳՃ Տ. ԱՄԻՐԽԱՆՅԱՆ

« Արթիկի Համայնքային Տնտեսության Սպասարկում » ՀՈԱԿ

ՏՆՕՐԵՆ՝ Ց.ՀՈՎՀԱՆՆԻՍՅԱՆ

ԵՐԵՎԱՆ 2025

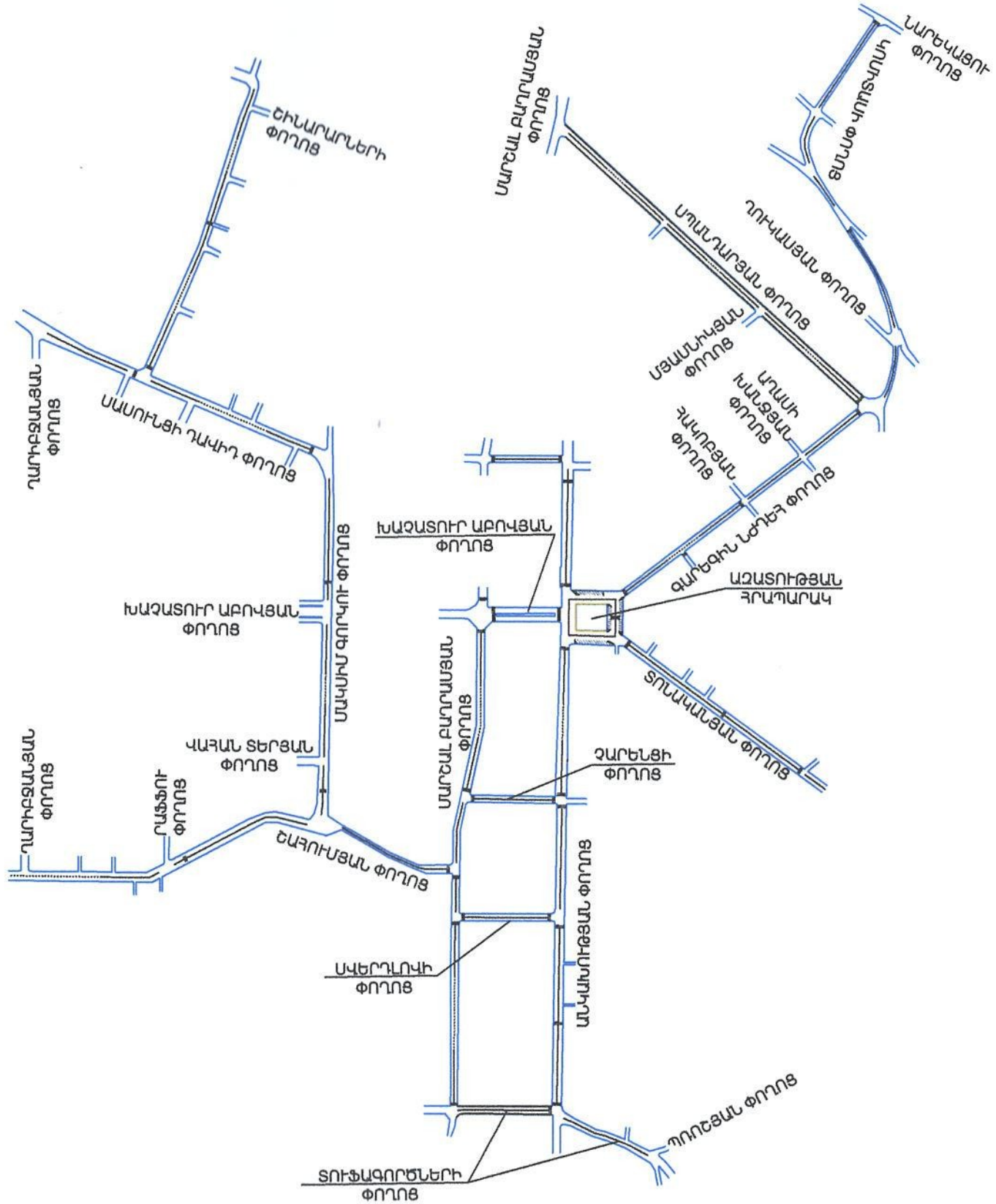

Պայմանական նշաններ / Условные знаки

Երթևեկելի մասի գծանշում լուսանդրադարձիչ գնդիկներով համաձայն ԳՕՍՏ 32953-2014-ի պահանջների և ճանապարհային նոր նշանների տեղադրում համաձայն ԳՕՍՏ Ռ 52290-2004-ի պահանջների:
Разметка проезжей части светоотражающими шарами в соответствии с требованиями ГОСТ 32953-2014 и установка новых дорожных знаков в соответствии с требованиями ГОСТ 52290-2004.

- Հոծ գիծ /Сплошная линия 1.1
- Հոծ գիծ /Сплошная линия 1.2
- Ընդհատվող գիծ /Прерывистая линия 1.5 1:3
- Ընդհատվող գիծ /Прерывистая линия 1.6 3:1
- Ընդհատվող գիծ /Прерывистая линия 1.7 1:1

Dream Project
Est. 2020

Должность	Имя,Отчество	Подпись	Ամիս Սմսաթիվ Дата Месяц
Տնօրեն	Ռ. Վարդանյան		
Директор	Р. Варданян		
ՆԳՏ	Տ. Ամիրխանյան		
ГИП	Т. Амирханян		

Պայմանագիր՝ << ՇՄԱՀՏՍ-ՄԱԾՁԲ -25/13 >>

ՀՀ Շիրակ մարզի Արթիկ համայնքի ներհամայնքային նշանակության ավտոմոբիլային ճանապարհների երթևեկության սխեմաներ /
Схемы движения внутримуниципальных автомобильных дорог общины Артик Ширакской области

Երթևեկության կառավարման հատակագիծ / План организации дорожного движения	Փուլ Етап	Թերթ Лист	Թերթեր Листов
	ԱՆ / РП	1-1	19

Արթիկ քաղաք

<<ԴՐԻՄ ՓՐՈՋԵԿՏ>>ՍՊԸ
<<ДРИМ ПРОДЖЕКТ>>ООО

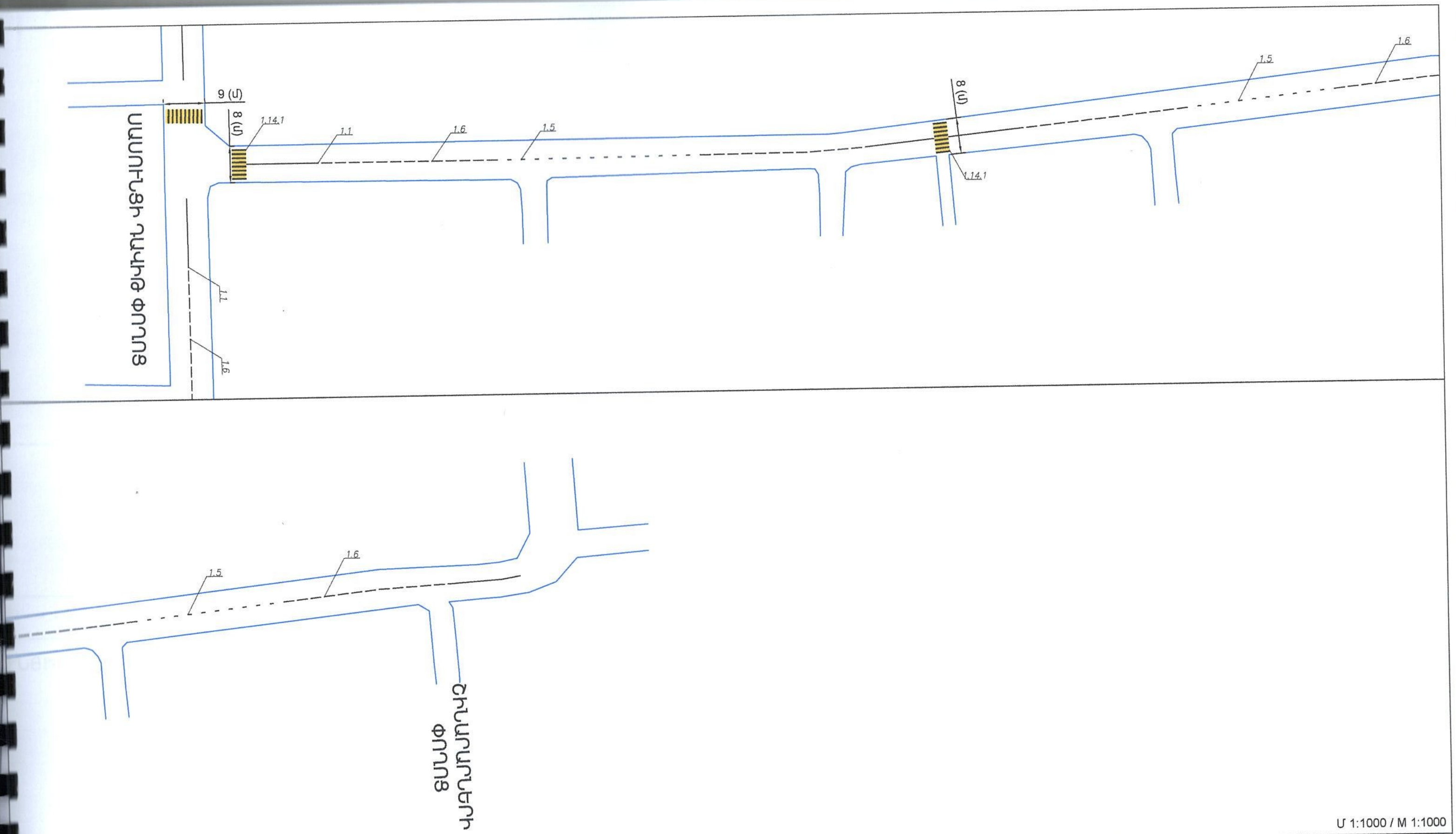

Մ 1:1000 / M 1:1000

Պայմանական նշաններ / Условные знаки

Երթևեկելի մասի գծանշում լուսանդրադարձիչ գնդիկներով համաձայն ԳՕՍՏ 32953-2014-ի պահանջների և ճանապարհային նոր նշանների տեղադրում համաձայն ԳՕՍՏ Ռ 52290-2004-ի պահանջների:
Разметка проезжей части светоотражающими шарами в соответствии с требованиями ГОСТ 32953-2014 и установка новых дорожных знаков в соответствии с требованиями ГОСТ 52290-2004.

- Հոծ գիծ /Сплошная линия 1.1
- Հոծ գիծ /Сплошная линия 1.2
- Ընդհատվող գիծ /Прерывистая линия 1.5 1:3
- Ընդհատվող գիծ /Прерывистая линия 1.6 3:1

Dream Project
Est. 2020

Должность	Имя,Отчество	Подпись	Ամիս Ամսաթիվ Дата Месяц
Տնօրեն	Ռ. Վարդանյան		
Директор	Р. Варданян		
ՆԳՃ	Տ. Ամիրխանյան		
ГИП	Т. Амирханян		

Պայմանագիր՝ << ՇՄԱՀՏՍ-ՄԱԾՁԲ -25/13 >>

ՀՀ Շիրակ մարզի Արթիկ համայնքի ներհամայնքային նշանակության ավտոմոբիլային ճանապարհների երթևեկության սխեմաներ /
Схемы движения внутримуниципальных автомобильных дорог общины Артик Ширакской области

Երթևեկության կառավարման հատակագիծ План организации дорожного движения	Փուլ Етап	Թերթ Лист	Թերթեր Листов
	ԱՆ / РП	1-2	19

1. Սասունցի Դավիթ փողոցից դեպի Շինարարների փողոց

<<ԴՐԻՄ ՓՐՈՋԵԿՏ>>ՍՊԸ
<<ДРИМ ПРОДЖЕКТ>>ООО

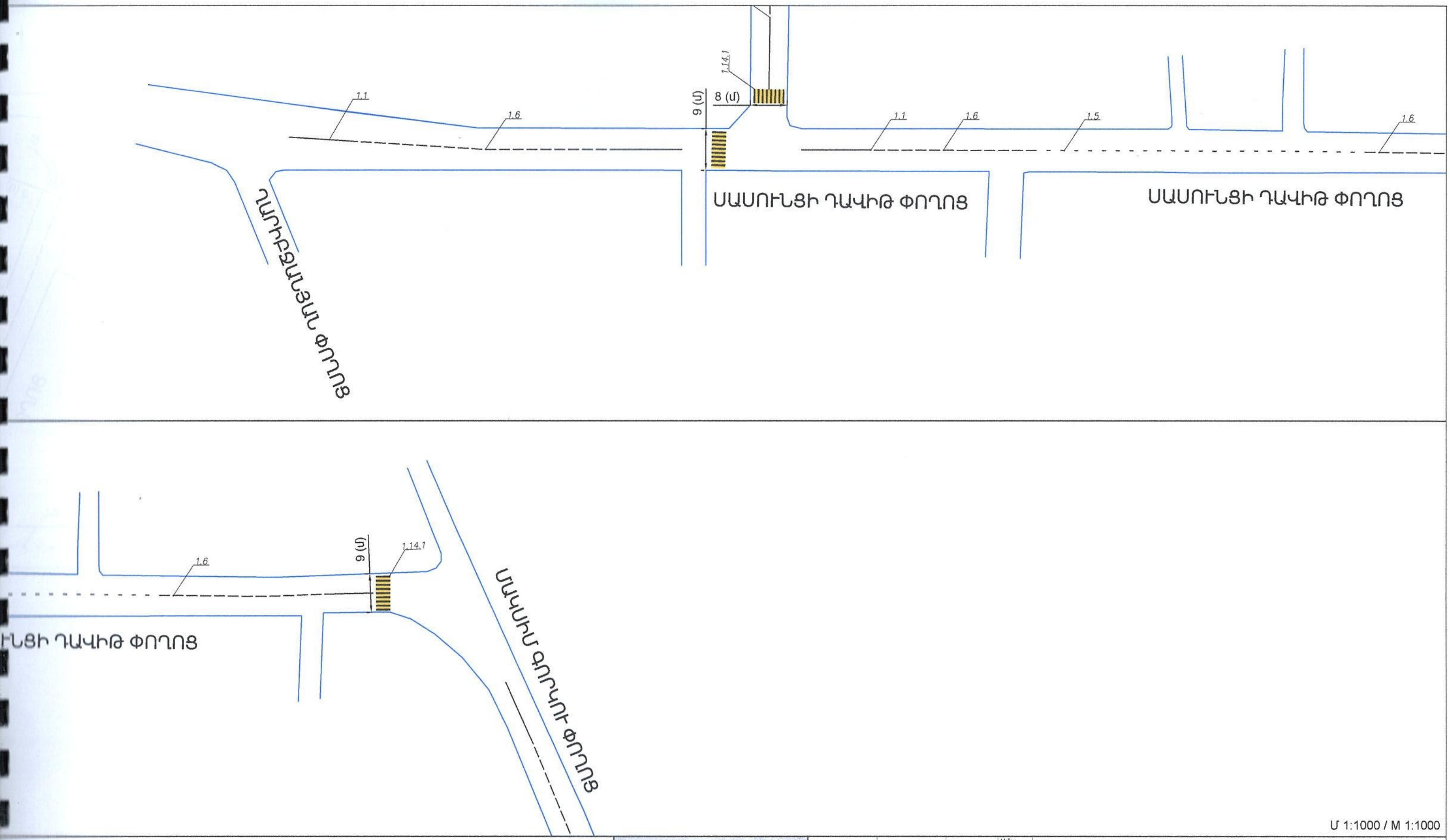

Մ 1:1000 / M 1:1000

Պայմանական նշաններ / Условные знаки

Երթևեկելի մասի գծանշում լուսանդրադարձիչ գնդիկներով համաձայն ԳՕՍ 32953-2014-ի պահանջների և ճանապարհային նոր նշանների տեղադրում համաձայն ԳՕՍ Ռ 52290-2004-ի պահանջների:
Разметка проезжей части светоотражающими шарами в соответствии с требованиями ГОСТ 32953-2014 и установка новых дорожных знаков в соответствии с требованиями ГОСТ 52290-2004.

	Հոծ գիծ /Сплошная линия	1.1	
	Հոծ գիծ /Сплошная линия	1.2	
	Ընդհատվող գիծ /Прерывистая линия	1.5	1:3
	Ընդհատվող գիծ /Прерывистая линия	1.6	3:1
	Ընդհատվող գիծ /Прерывистая линия	1.7	1:1

Dream Project
Est. 2020

Должность	Имя,Отчество	Подпись	Ամիս Անվանիվ Дата Месяц
Տնօրեն	Ռ. Վարդանյան		
Директор	Р. Варданян		
ՆԳՁ	Տ. Ամիրխանյան		
ГИП	Т. Амирханян		

Պայմանագիր՝ << ՇՄԱՀՏՍ-ՄԱԾՁԲ -25/13 >>

ՀՀ Շիրակ մարզի Արթիկ համայնքի ներհամայնքային նշանակության ավտոմոբիլային ճանապարհների երթևեկության սխեմաներ /
Схемы движения внутримуниципальных автомобильных дорог общины Артик Ширакской области

Երթևեկության կառավարման հատակագիծ / План организации дорожного движения	Փուլ Етап	Թերթ Лист	Թերթեր Листов
	ԱՆ / РП	1-3	19

2. Սասունցի Դավիթ փողոց

<<ԴՐԻՄ ՓՐՈՋԵԿՏ>>ՍՊԸ
<<ДРИМ ПРОДЖЕКТ>>ООО

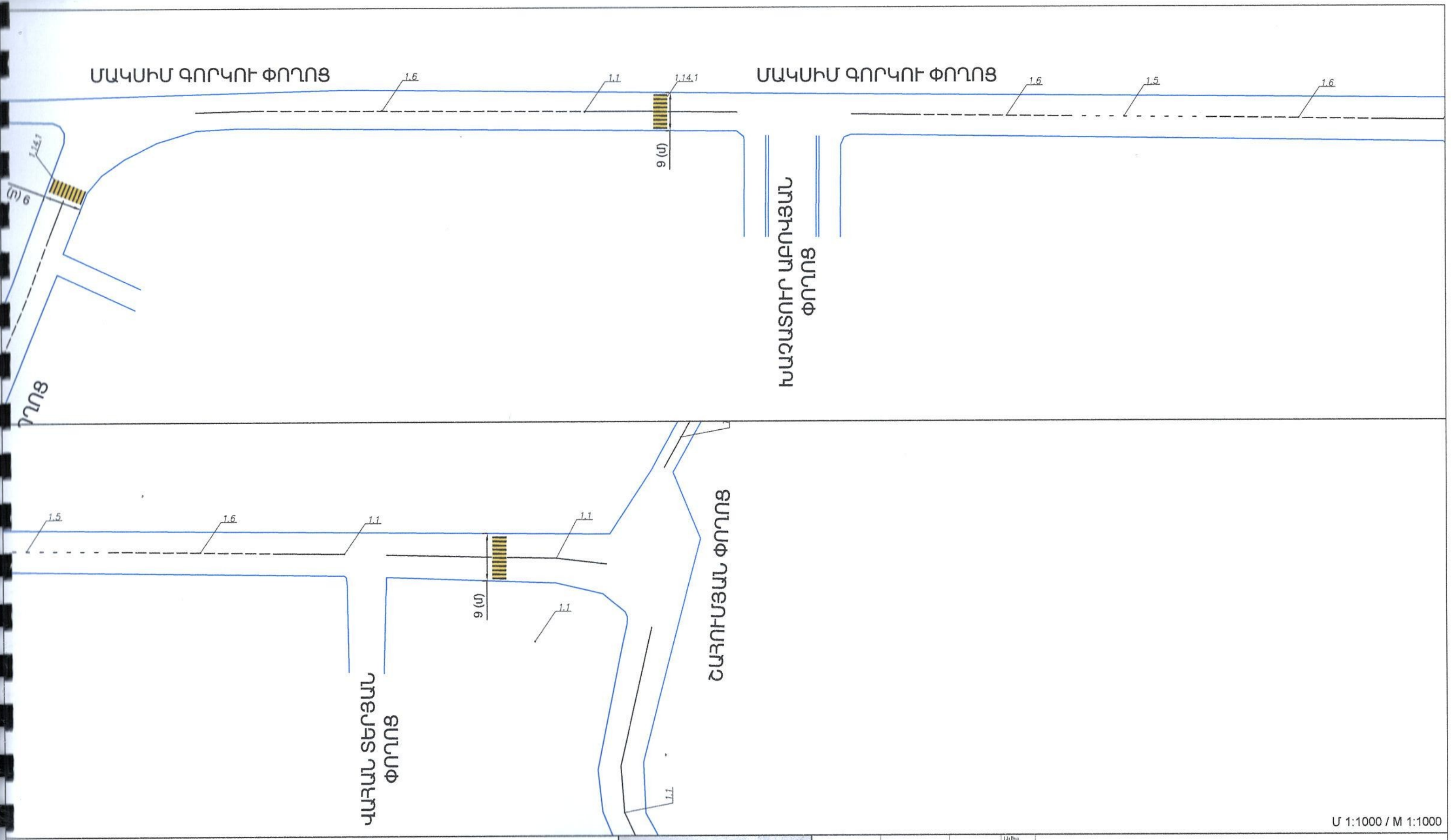

Մ 1:1000 / M 1:1000

Պայմանական նշաններ / Условные знаки

Երթևեկելի մասի գծանշում լուսանդրադարձիչ գնդիկներով համաձայն ԳՕՍՏ 32953-2014-ի պահանջների և ճանապարհային նոր նշանների տեղադրում համաձայն ԳՕՍՏ Ռ 52290-2004-ի պահանջների
Разметка проезжей части светоотражающими шарами в соответствии с требованиями ГОСТ 32953-2014 и установка новых дорожных знаков в соответствии с требованиями ГОСТ 52290-2004.

Հոծ գիծ /Сплошная линия	1.1		
Հոծ գիծ /Сплошная линия	1.2		
Ընդհատվող գիծ /Прерывистая линия	1.5	1:3	
Ընդհատվող գիծ /Прерывистая линия	1.6	3:1	
Ընդհատվող գիծ /Прерывистая линия	1.7	1:1	

Dream Project
Est. 2020

Должность	Имя,Отчество	Подпись	Ամիս Ամսաթիվ Месяц Дата
Տնօրեն	Ռ. Վարդանյան		
Директор	Р. Варданян		
ՆԳՃ	Տ. Ամիրխանյան		
ГИП	Т. Амиханян		

Պայմանագիր՝ << ՇՄԱՀՏՍ-ՄԱԾՁԲ -25/13 >>

ՀՀ Շիրակ մարզի Արթիկ համայնքի ներհամայնքային նշանակության ավտոմոբիլային ճանապարհների երթևեկության սխեմաներ /
Схемы движения внутримуниципальных автомобильных дорог общины Артик Ширакской области

Երթևեկության կառավարման հատակագիծ / План организации дорожного движения	Փուլ Етап	Թերթ Лист	Թերթեր Листов
	ԱՆ / РП	1-4	19

3. Մակսիմ Գորկու փողոց

<<ԴՐԻՄ ՓՐՈՋԵԿՏ>>ՍՊԸ
<<ДРИМ ПРОДЖЕКТ>>ООО

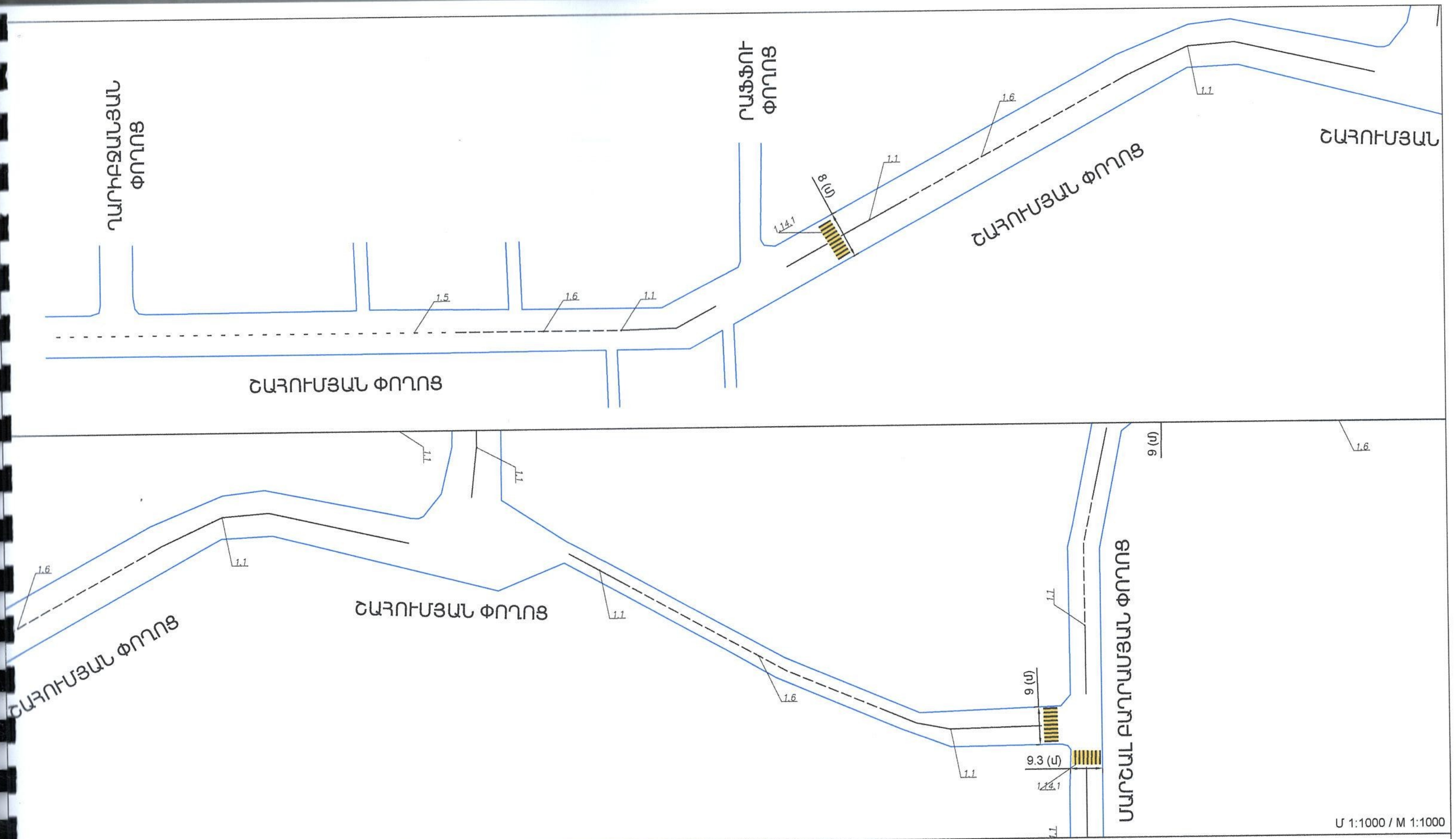

Մ 1:1000 / M 1:1000

Պայմանական նշաններ / Условные знаки

Երթևեկելի մասի գծանշում լուսանդրադարձիչ գնդիկներով համաձայն ԳՕՍՏ 32953-2014-ի պահանջների և ճանապարհային նոր նշանների տեղադրում համաձայն ԳՕՍՏ Ռ 52290-2004-ի պահանջների:
Разметка проезжей части светоотражающими шарами в соответствии с требованиями ГОСТ 32953-2014 и установка новых дорожных знаков в соответствии с требованиями ГОСТ 52290-2004.

- Հոծ գիծ /Сплошная линия 1.1
- Հոծ գիծ /Сплошная линия 1.2
- Ընդհատվող գիծ /Прерывистая линия 1.5 1:3
- Ընդհատվող գիծ /Прерывистая линия 1.6 3:1
- Ընդհատվող գիծ /Прерывистая линия 1.7 1:1

Dream Project
Est. 2020

Должность	Имя,Отчество	Подпись	Ամիս Ամսաթիվ Дата Месяц
Տնօրեն	Ռ. Վարդանյան		
Директор	Р. Варданян		
ՆԳՏ	Տ. Ամիրխանյան		
ГИП	Т. Амирханян		

Պայմանագիր՝ << ՇՄԱՀՏՍ-ՄԱՃՁԲ -25/13 >>

ՀՀ Շիրակ մարզի Արթիկ համայնքի ներհամայնքային նշանակության ավտոմոբիլային ճանապարհների երթևեկության սխեմաներ /
Схемы движения внутримуниципальных автомобильных дорог общины Артик Ширакской области

Երթևեկության կառավարման հատակագիծ / План организации дорожного движения	Փուլ Етап	Թերթ Лист	Թերթեր Листов
	ԱՆ / РП	1-5	19

4. Շահումյանի փողոց

<<ԴՐԻՄ ՓՐՈՋԵԿՏ>>ՍՊԸ
<<ДРИМ ПРОДЖЕКТ>>ООО

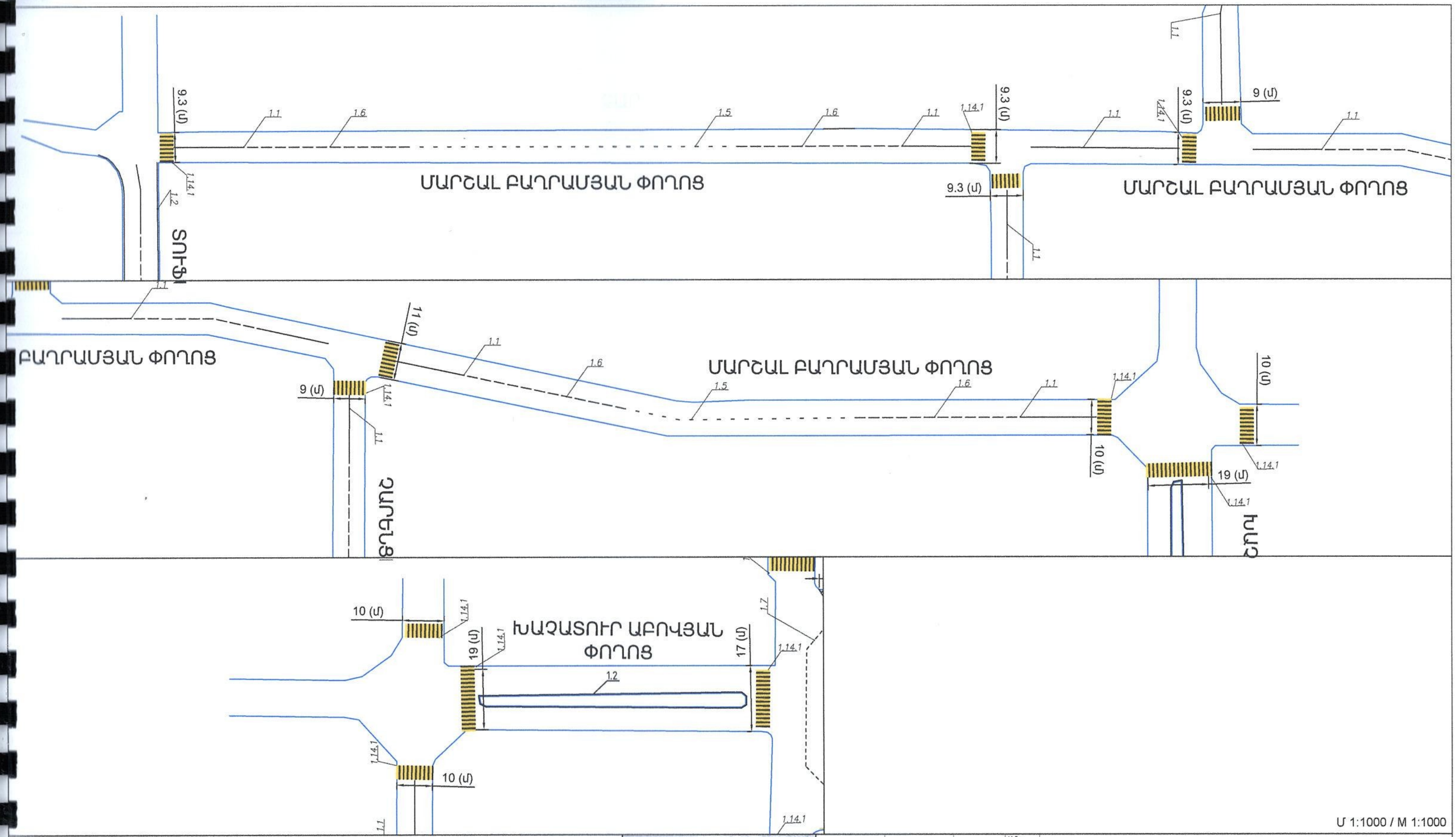

Մ 1:1000 / M 1:1000

Պայմանական նշաններ / Условные знаки

Երթևեկելի մասի գծանշում լուսանդրադարձիչ գնդիկներով համաձայն ԳՕՍՏ 32953-2014-ի պահանջների և ճանապարհային նոր նշանների տեղադրում համաձայն ԳՕՍՏ Ռ 52290-2004-ի պահանջների:
Разметка проезжей части светоотражающими шарами в соответствии с требованиями ГОСТ 32953-2014 и установка новых дорожных знаков в соответствии с требованиями ГОСТ 52290-2004.

Հոծ գիծ /Сплошная линия	1.1		
Հոծ գիծ /Сплошная линия	1.2		
Ընդհատվող գիծ /Прерывистая линия	1.5	1:3	
Ընդհատվող գիծ /Прерывистая линия	1.6	3:1	
Ընդհատվող գիծ /Прерывистая линия	1.7	1:1	

Dream Project
Est. 2020

Должность	Имя,Отчество	Подпись	Ամիս Ամսաթիվ Дата Месяц
Տնօրեն	Ռ. Վարդանյան		
Директор	Р. Варданян		
ՆԳՃ	Տ. Ամիրխանյան		
ГИП	Т. Амирханян		

Պայմանագիր՝ << ՇՄԱՀՏՍ-ՄԱՇՁԲ -25/13 >>

ՀՀ Շիրակ մարզի Արթիկ համայնքի ներհամայնքային նշանակության ավտոմոբիլային ճանապարհների երթևեկության սխեմաներ /
Схемы движения внутримуниципальных автомобильных дорог общины Артик Ширакской области

Երթևեկության կառավարման հատակագիծ / План организации дорожного движения	Փուլ / Етап	Թերթ / Лист	Թերթեր / Листов
	ԱՆ / РП	1-6	19

5. Մարշալ Բաղրամյանի փողոց
6. Խաչատուր Աբովյան փողոց

<<ԴՐԻՄ ՓՐՈՋԵԿՏ>>ՍՊԸ
<<ДРИМ ПРОДЖЕКТ>>ООО

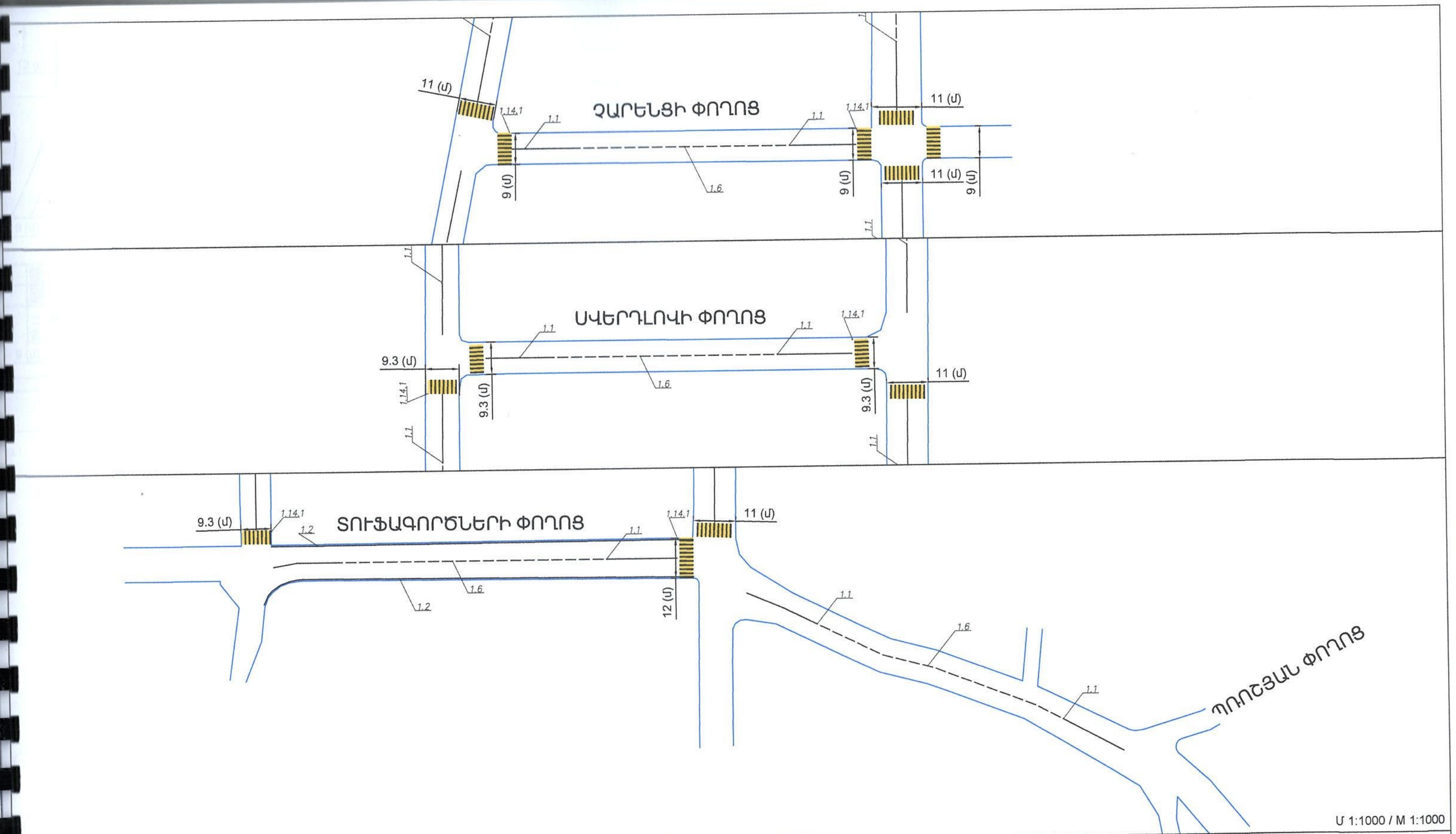

Մ 1:1000 / M 1:1000

Պայմանական նշաններ / Условные знаки

Երթևեկելի մասի գծանշում լուսանդրադարձիչ գնդիկներով համաձայն ԳՕՍՏ 32953-2014-ի պահանջների և ճանապարհային նոր նշանների տեղադրում համաձայն ԳՕՍՏ Ռ 52290-2004-ի պահանջների:
Разметка проезжей части светоотражающими шарами в соответствии с требованиями ГОСТ 32953-2014 и установка новых дорожных знаков в соответствии с требованиями ГОСТ 52290-2004.

————	Հոծ գիծ /Сплошная линия	1.1	
————	Հոծ գիծ /Сплошная линия	1.2	
- - - - - -	Ընդհատվող գիծ /Прерывистая линия	1.5	1:3
- - - - - -	Ընդհատվող գիծ /Прерывистая линия	1.6	3:1
- - - - - -	Ընդհատվող գիծ /Прерывистая линия	1.7	1:1

Dream Project
Est. 2020

Должность	Имя,Отчество	Подпись	Ամիս Ամսաթիվ Дата Месяц
Տնօրեն	Ռ. Վարդանյան		
Директор	Р. Варданян		
ՆԳՃ	Տ. Ամիրխանյան		
ГИП	Т. Амирханян		

Պայմանագիր՝ << ՇՄԱՀՏՍ-ՄԱԾՁԲ -25/13 >>

ՀՀ Շիրակ մարզի Արթիկ համայնքի ներհամայնքային նշանակության ավտոմոբիլային ճանապարհների երթևեկության սխեմաներ /
Схемы движения внутримуниципальных автомобильных дорог общины Артик Ширакской области

Երթևեկության կառավարման հատակագիծ / План организации дорожного движения	Փուլ Етап	Թերթ Лист	Թերթեր Листов
	ԱՆ / РП	1-7	19

7. Չարենցի փողոց
8. Սվերդլովի փողոց
9. Տուֆագործների փողոց

<<ԴՐԻՄ ՓՐՈՋԵԿՏ>>ՍՊԸ
<<ДРИМ ПРОДЖЕКТ>>ООО

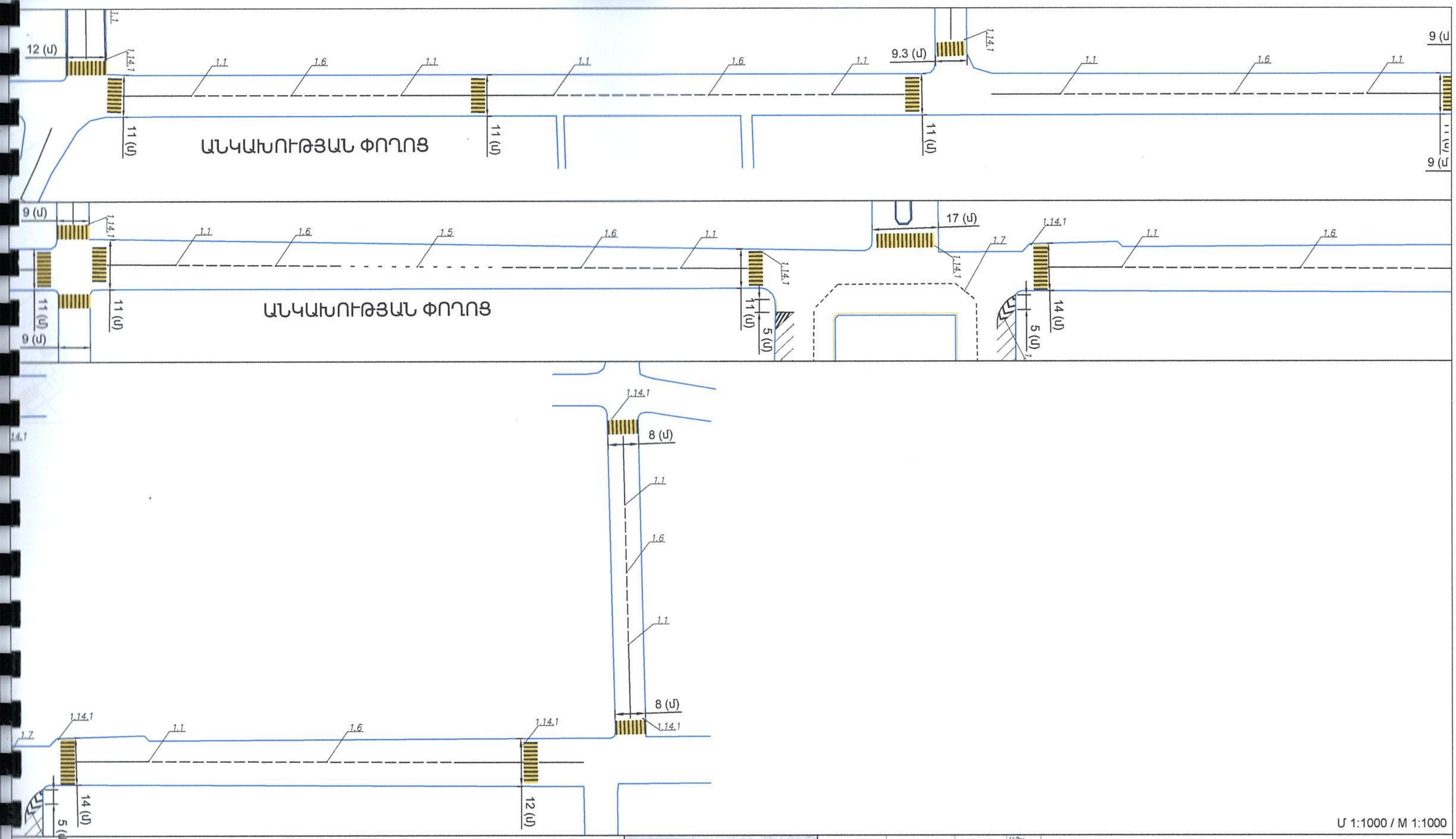

Մ 1:1000 / M 1:1000

Պայմանական նշաններ / Условные знаки

Երթևեկելի մասի գծանշում լուսանդրադարձիչ գնդիկներով համաձայն ԳՕՍՏ 32953-2014-ի պահանջների և ճանապարհային նոր նշանների տեղադրում համաձայն ԳՕՍՏ Ռ 52290-2004-ի պահանջների:
Разметка проезжей части светоотражающими шарами в соответствии с требованиями ГОСТ 32953-2014 и установка новых дорожных знаков в соответствии с требованиями ГОСТ 52290-2004.

Հոծ գիծ /Сплошная линия	1.1		
Հոծ գիծ /Сплошная линия	1.2		
Ընդհատվող գիծ /Прерывистая линия	1.5	1:3	
Ընդհատվող գիծ /Прерывистая линия	1.6	3:1	
Ընդհատվող գիծ /Прерывистая линия	1.7	1:1	

Dream Project
Est. 2020

Должность	Имя,Отчество	Подпись	Ամիս Ամսաթիվ Дата Месяц
Տնօրեն	Ռ. Վարդանյան		
Директор	Р. Варданян		
ՆԳՃ	Տ. Ամիրխանյան		
ГИП	Т. Амирханян		

Պայմանագիր՝ << ՇՄԱՀՏՍ-ՄԱԾՁԲ -25/13 >>

ՀՀ Շիրակ մարզի Արթիկ համայնքի ներհամայնքային նշանակության ավտոմոբիլային ճանապարհների երթևեկության սխեմաներ /
Схемы движения внутримуниципальных автомобильных дорог общины Артик Ширакской области

Երթևեկության կառավարման հատակագիծ / План организации дорожного движения	Փուլ Етап	Թերթ Лист	Թերթեր Листов
	ԱՆ / РП	1-8	19

10. Անկախության փողոց

<<ԴՐԻՄ ՓՐՈՋԵԿՏ>>ՍՊԸ
<<ДРИМ ПРОДЖЕКТ>>ООО

Մ 1:1000 / M 1:1000

Պայմանական նշաններ / Условные знаки

Երթևեկելի մասի գծանշում լուսանդրադարձիչ գնդիկներով համաձայն ԳՕՍ 32953-2014-ի պահանջների և ճանապարհային նոր նշանների տեղադրում համաձայն ԳՕՍ Ռ 52290-2004-ի պահանջների:
Разметка проезжей части светоотражающими шарами в соответствии с требованиями ГОСТ 32953-2014 и установка новых дорожных знаков в соответствии с требованиями ГОСТ 52290-2004.

———	Հոծ գիծ /Сплошная линия	1.1	
———	Հոծ գիծ /Сплошная линия	1.2	
- - - - - -	Ընդհատվող գիծ /Прерывистая линия	1.5	1:3
- - - - - -	Ընդհատվող գիծ /Прерывистая линия	1.6	3:1
- - - - - -	Ընդհատվող գիծ /Прерывистая линия	1.7	1:1

Dream Project
Est. 2020

Должность	Имя,Отчество	Подпись	Ամիս Ամսաթիվ Дата Месяц
Տնօրեն	Ռ. Վարդանյան		
Директор	Р. Варданян		
ՆԳՃ	Տ. Ամիրխանյան		
ГИП	Т. Амирханян		

Պայմանագիր՝ << ՇՄԱՀՏՍ-ՍԱՇՁԲ -25/13 >>

ՀՀ Շիրակ մարզի Արթիկ համայնքի ներհամայնքային նշանակության ավտոմոբիլային ճանապարհների երթևեկության սխեմաներ /
Схемы движения внутримуниципальных автомобильных дорог общины Артик Ширакской области

Երթևեկության կառավարման հատակագիծ / План организации дорожного движения	Փուլ Етап	Թերթ Лист	Թերթեր Листов
	ԱՆ / РП	1-9	19

11. Տոնականյան փողոց
12. Գարեգին Նժդեհի փողոց

<<ԴՐԻՄ ՓՐՈՋԵԿՏ>>ՍՊԸ
<<ДРИМ ПРОДЖЕКТ>>ООО

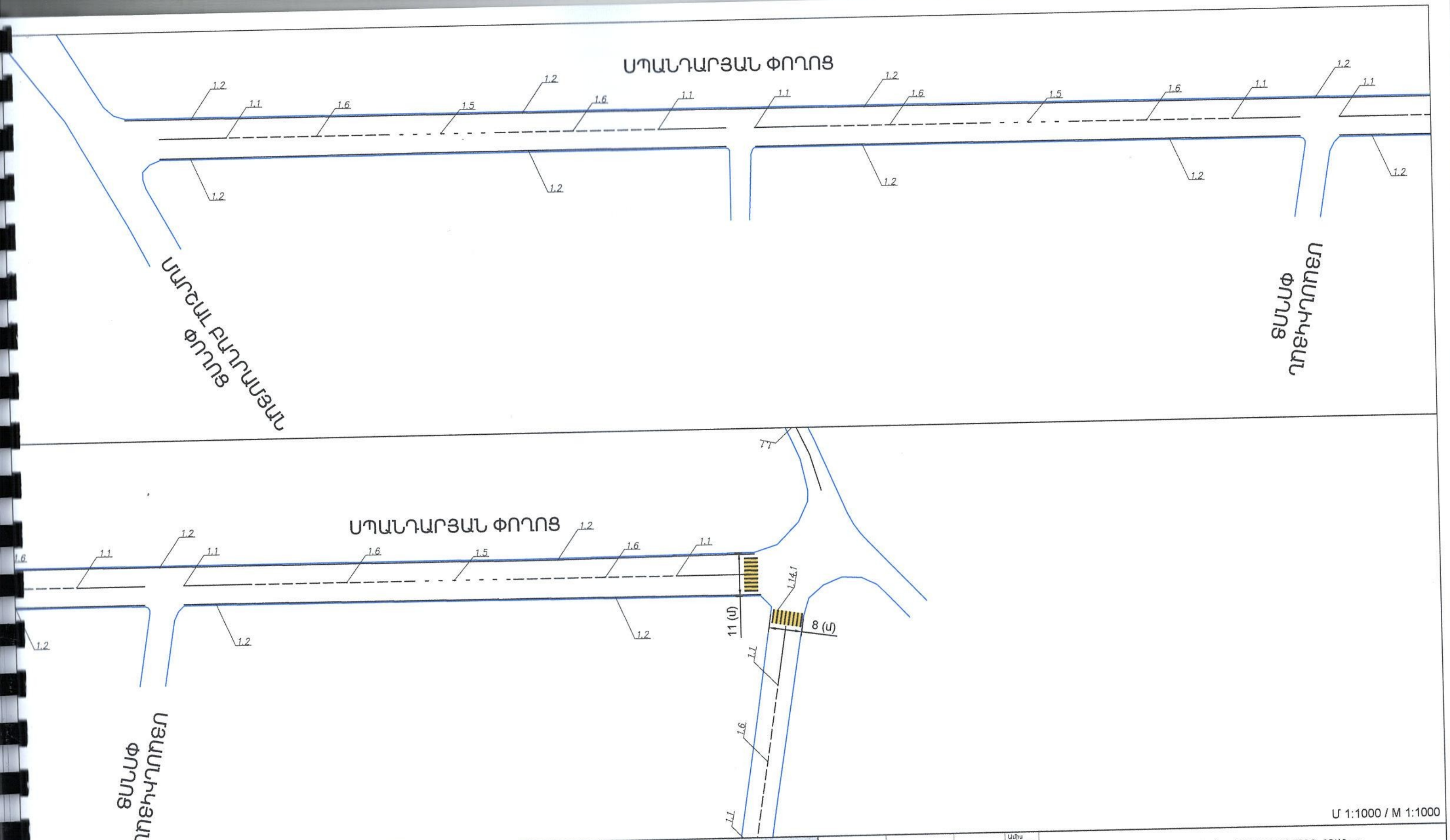

Մ 1:1000 / M 1:1000

Պայմանական նշաններ / Условные знаки

Երթևեկելի մասի գծանշում լուսանդրադարձիչ գնդիկներով համաձայն ԳՕՍՏ 32953-2014-ի պահանջների և ճանապարհային նոր նշանների տեղադրում համաձայն ԳՕՍՏ Ռ 52290-2004-ի պահանջների:
Разметка проезжей части светоотражающими шарами в соответствии с требованиями ГОСТ 32953-2014 и установка новых дорожных знаков в соответствии с требованиями ГОСТ 52290-2004.

————	Հոծ գիծ /Сплошная линия	1.1	
————	Հոծ գիծ /Сплошная линия	1.2	
- - - - - -	Ընդհատվող գիծ /Прерывистая линия	1.5	1:3
- - - - - -	Ընդհատվող գիծ /Прерывистая линия	1.6	3:1
	Ընդհատվող գիծ /Прерывистая линия	1.7	1:1

Dream Project
Est. 2020

Должность	Имя,Отчество	Подпись	Ամիս Ամսաթիվ Дата Месяц
Տնօրեն	Ռ. Վարդանյան		
Директор	Р. Варданян		
ՆԳՃ	Տ. Ամիրխանյան		
ГИП	Т. Амирханян		

Պայմանագիր՝ << ՇՄԱՀՏՍ-ՄԱԾՁԲ -25/13 >>

ՀՀ Շիրակ մարզի Արթիկ համայնքի ներհամայնքային նշանակության ավտոմոբիլային ճանապարհների երթևեկության սխեմաներ /
Схемы движения внутримуниципальных автомобильных дорог общины Артик Ширакской области

Երթևեկության կառավարման հատակագիծ / План организации дорожного движения	Փուլ Етап	Թերթ Лист	Թերթեր Листов
	ԱՆ / РП	1-10	19

13. Սպանդարյան փողոց

<<ԴՐԻՄ ՓՐՈՋԵԿՏ>>ՍՊԸ
<<ДРИМ ПРОДЖЕКТ>>ООО

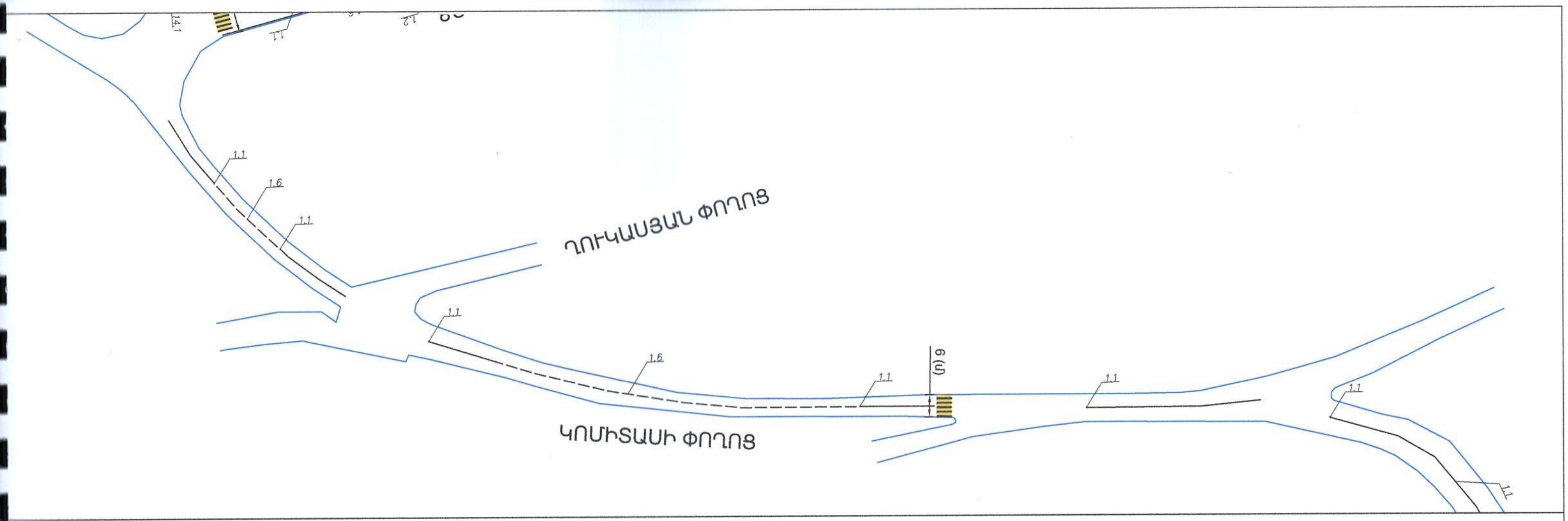

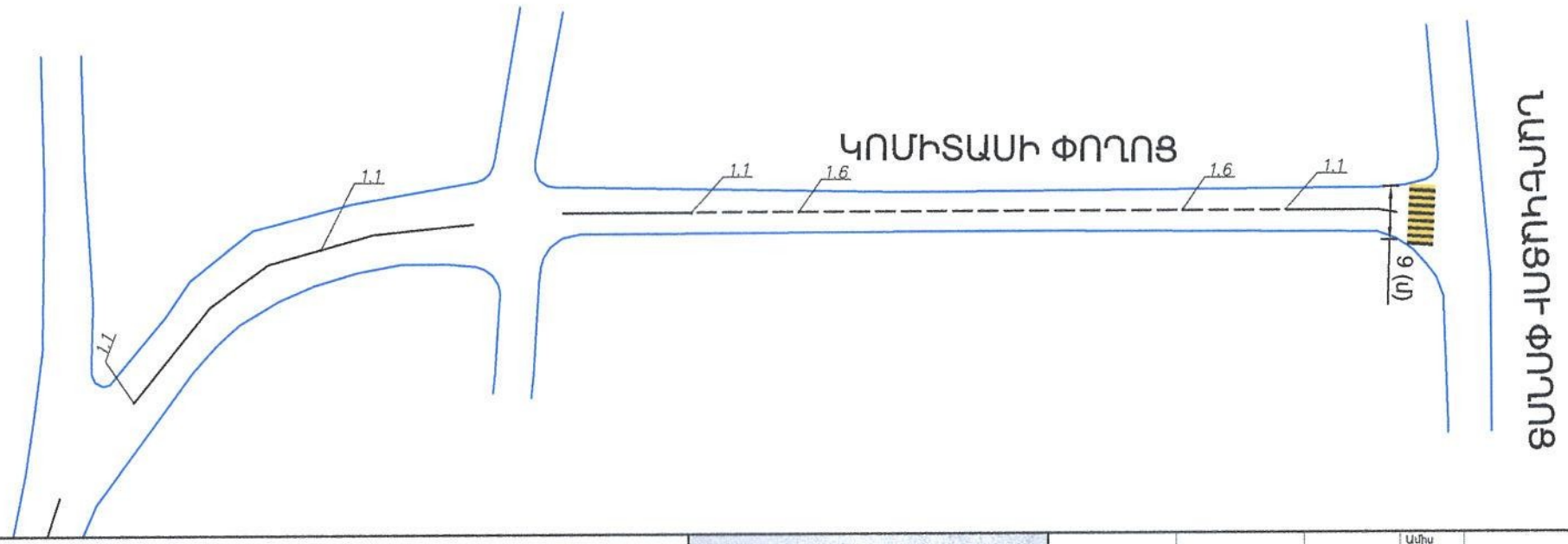

Մ 1:1000 / M 1:1000

Պայմանական նշաններ / Условные знаки

Երթևեկելի մասի գծանշում լուսանդրադարձիչ գնդիկներով համաձայն ԳՕՍՏ 32953-2014-ի պահանջների և ճանապարհային նոր նշանների տեղադրում համաձայն ԳՕՍՏ Ռ 52290-2004-ի պահանջների:

Разметка проезжей части светоотражающими шарами в соответствии с требованиями ГОСТ 32953-2014 и установка новых дорожных знаков в соответствии с требованиями ГОСТ 52290-2004.

- Հոծ գիծ /Сплошная линия 1.1
- Հոծ գիծ /Сплошная линия 1.2
- Ընդհատվող գիծ /Прерывистая линия 1.5 1:3
- Ընդհատվող գիծ /Прерывистая линия 1.6 3:1
- Ընդհատվող գիծ /Прерывистая линия 1.7 1:1

Dream Project
Est. 2020

Должность	Имя,Отчество	Подпись	Ամիս Ամսաթիվ Дата Месяц
Տնօրեն	Ռ. Վարդանյան		
Директор	Р. Варданян		
ՆԳՑ	Տ. Ամիրխանյան		
ГИП	Т. Амирханян		

Պայմանագիր՝ << ՇՄԱՀՏՍ-ՄԱԾՁԲ -25/13 >>

ՀՀ Շիրակ մարզի Արթիկ համայնքի ներհամայնքային նշանակության ավտոմոբիլային ճանապարհների երթևեկության սխեմաներ /
Схемы движения внутримуниципальных автомобильных дорог общины Артик Ширакской области

Երթևեկության կառավարման հատակագիծ План организации дорожного движения	Փուլ Етап	Թերթ Лист	Թերթեր Листов
	ԱՆ / РП	1-11	19

14. Կոմիտասի փողոց

<<ԴՐԻՄ ՓՐՈՋԵԿՏ>>ՍՊԸ
<<ДРИМ ПРОДЖЕКТ>>ООО

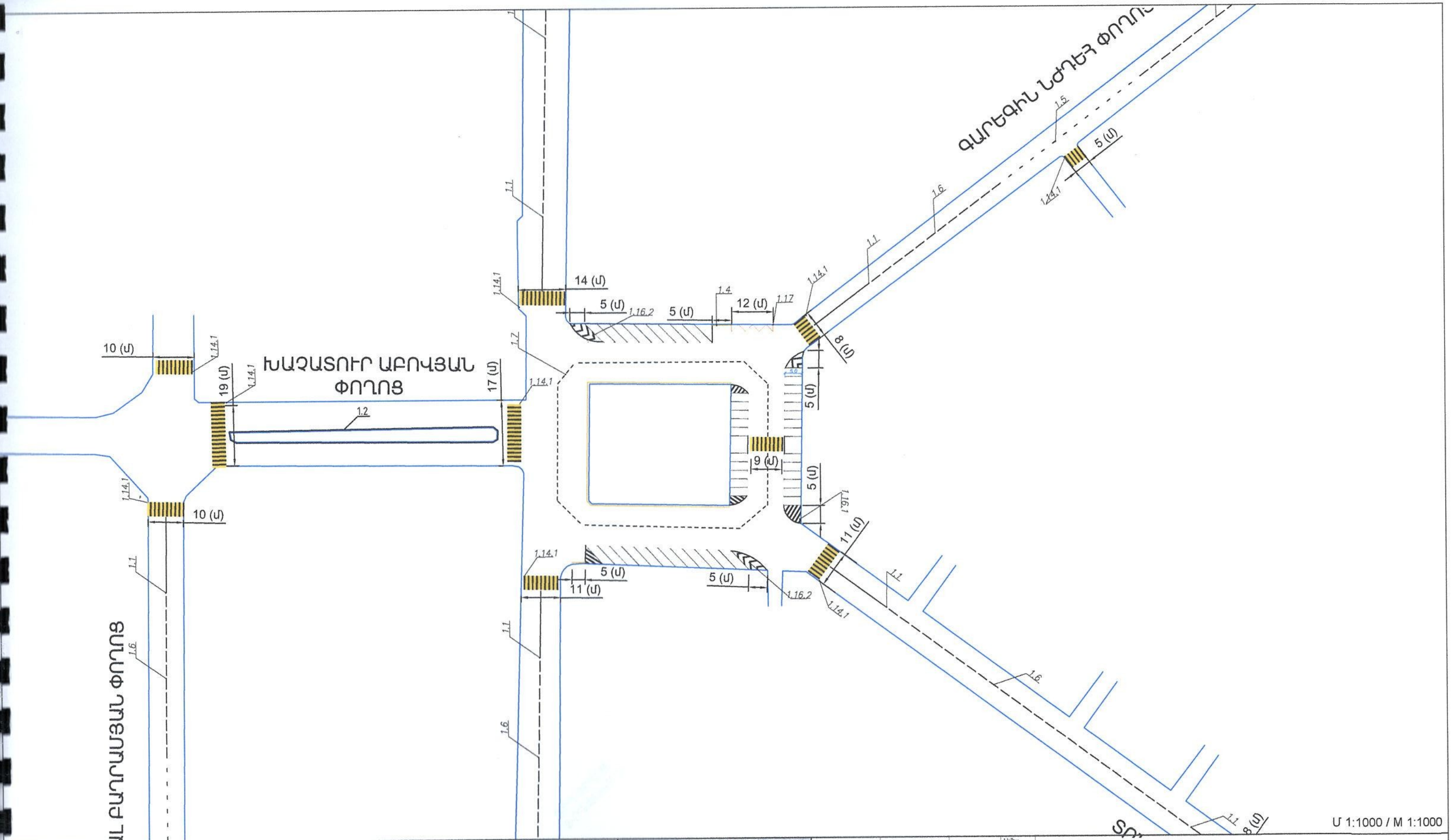

Պայմանական նշաններ / Условные знаки

Երթևեկելի մասի գծանշում լուսանդրադարձիչ գնդիկներով համաձայն ԳՕՍՏ 32953-2014-ի պահանջների և ճանապարհային նոր նշանների տեղադրում համաձայն ԳՕՍՏ Ռ 52290-2004-ի պահանջների:
Разметка проезжей части светоотражающими шарами в соответствии с требованиями ГОСТ 32953-2014 и установка новых дорожных знаков в соответствии с требованиями ГОСТ 52290-2004.

———	Հոծ գիծ /Сплошная линия	1.1	
———	Հոծ գիծ /Сплошная линия	1.2	
- - - -	Ընդհատվող գիծ /Прерывистая линия	1.5	1:3
- - - -	Ընդհատվող գիծ /Прерывистая линия	1.6	3:1
- - - -	Ընդհատվող գիծ /Прерывистая линия	1.7	1:1

Dream Project
Est. 2020

Должность	Имя,Отчество	Подпись	Ամիս Ամսաթիվ Дата Месяц
Տնօրեն	Ռ. Վարդանյան		
Директор	Р. Варданян		
ՆԳՃ	Տ. Ամիրխանյան		
ГИП	Т. Амирханян		

Պայմանագիր՝ << ՇՄԱՀՏՍ-ՄԱՃՁԲ -25/13 >>

ՀՀ Շիրակ մարզի Արթիկ համայնքի ներհամայնքային նշանակության ավտոմոբիլային ճանապարհների երթևեկության սխեմաներ /
Схемы движения внутримуниципальных автомобильных дорог общины Артик Ширакской области

Երթևեկության կառավարման հատակագիծ / План организации дорожного движения	Փուլ / Етап	Թերթ / Лист	Թերթեր / Листов
	ԱՆ / РП	1-12	19

15. Արթիկ քաղաքի Ազատության հրապարակ

<<ԴՐԻՄ ՓՐՈՋԵԿՏ>>ՍՊԸ
<<ДРИМ ПРОДЖЕКТ>>ООО

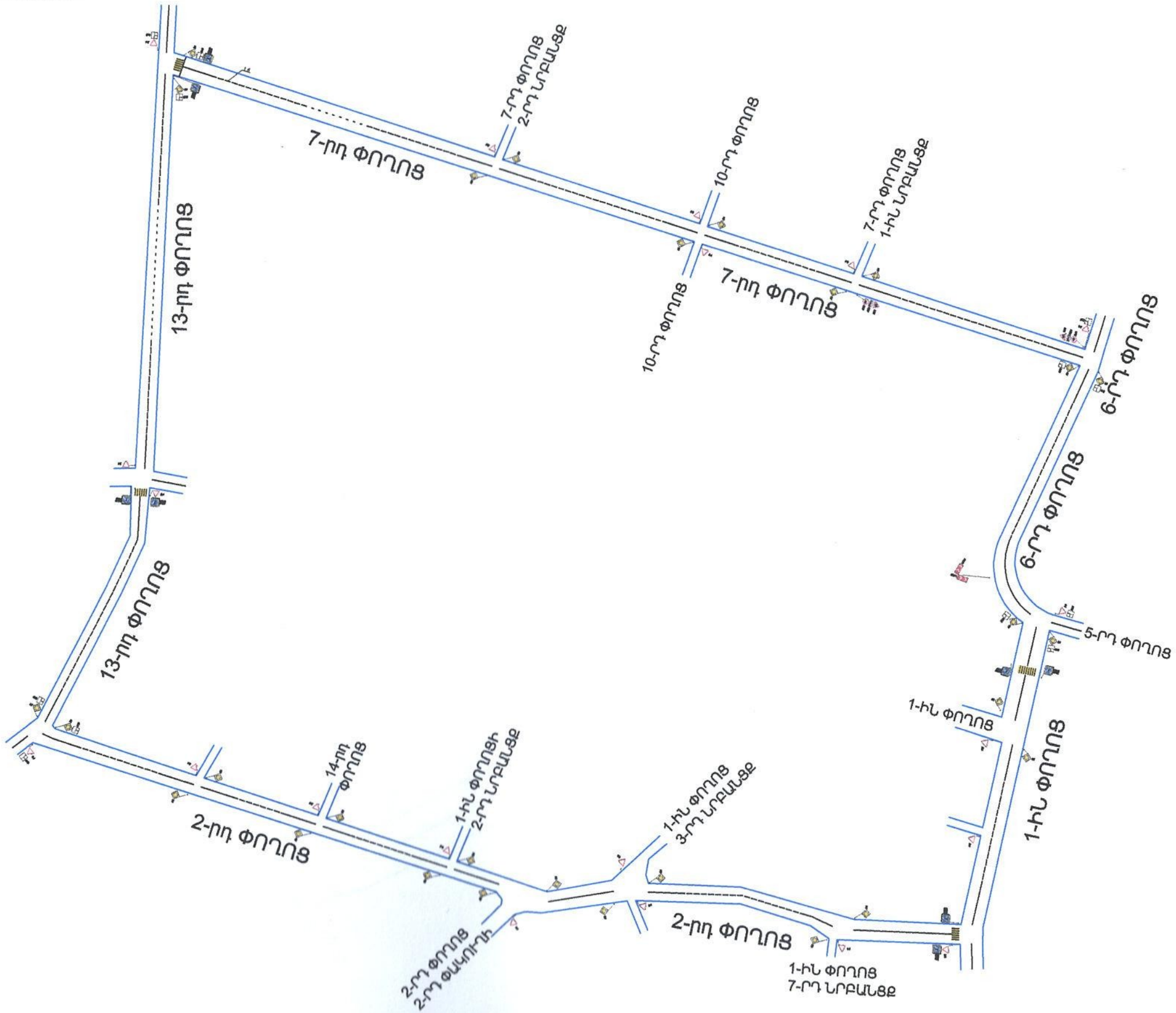

Մ 1:1000 / M 1:1000

Պայմանական նշաններ / Условные знаки

Երթևեկելի մասի գծանշում լուսանդրադարձիչ գնդիկներով համաձայն ԳՕՍ 32953-2014-ի պահանջների և ճանապարհային նոր նշանների տեղադրում համաձայն ԳՕՍ Ռ 52290-2004-ի պահանջների
Разметка проезжей части светоотражающими шарами в соответствии с требованиями ГОСТ 32953-2014 и установка новых дорожных знаков в соответствии с требованиями ГОСТ 52290-2004.

————	Հոծ գիծ /Сплошная линия	1.1	
————	Հոծ գիծ /Сплошная линия	1.2	
- - - - - -	Ընդհատվող գիծ /Прерывистая линия	1.5	1:3
- - - - - -	Ընդհատվող գիծ /Прерывистая линия	1.6	3:1
- - - - - -	Ընդհատվող գիծ /Прерывистая линия	1.7	1:1

Dream Project
Est. 2020

Должность	Имя,Отчество	Подпись	Ամիս Ամսաթիվ Дата Месяц
Տնօրեն	Ռ. Վարդանյան		
Директор	Р. Варданян		
ՆԳՑ	Տ. Ամիրխանյան		
ГИП	Т. Амирханян		

Պայմանագիր՝ << ՇՄԱՀՏՍ-ՄԱԾՁԲ -25/13 >>

ՀՀ Շիրակ մարզի Արթիկ համայնքի ներհամայնքային նշանակության ավտոմոբիլային ճանապարհների երթևեկության սխեմաներ /
Схемы движения внутримуниципальных автомобильных дорог общины Артик Ширакской области

Երթևեկության կառավարման հատակագիծ / План организации дорожного движения	Փուլ / Етап	Թերթ / Лист	Թերթեր / Листов
	ԱՆ / РП	1-13	19

Պեմզաշեն բնակավայր	<<ԴՐԻՄ ՓՐՈՋԵԿՏ>>ՍՊԸ <<ДРИМ ПРОДЖЕКТ>>ООО

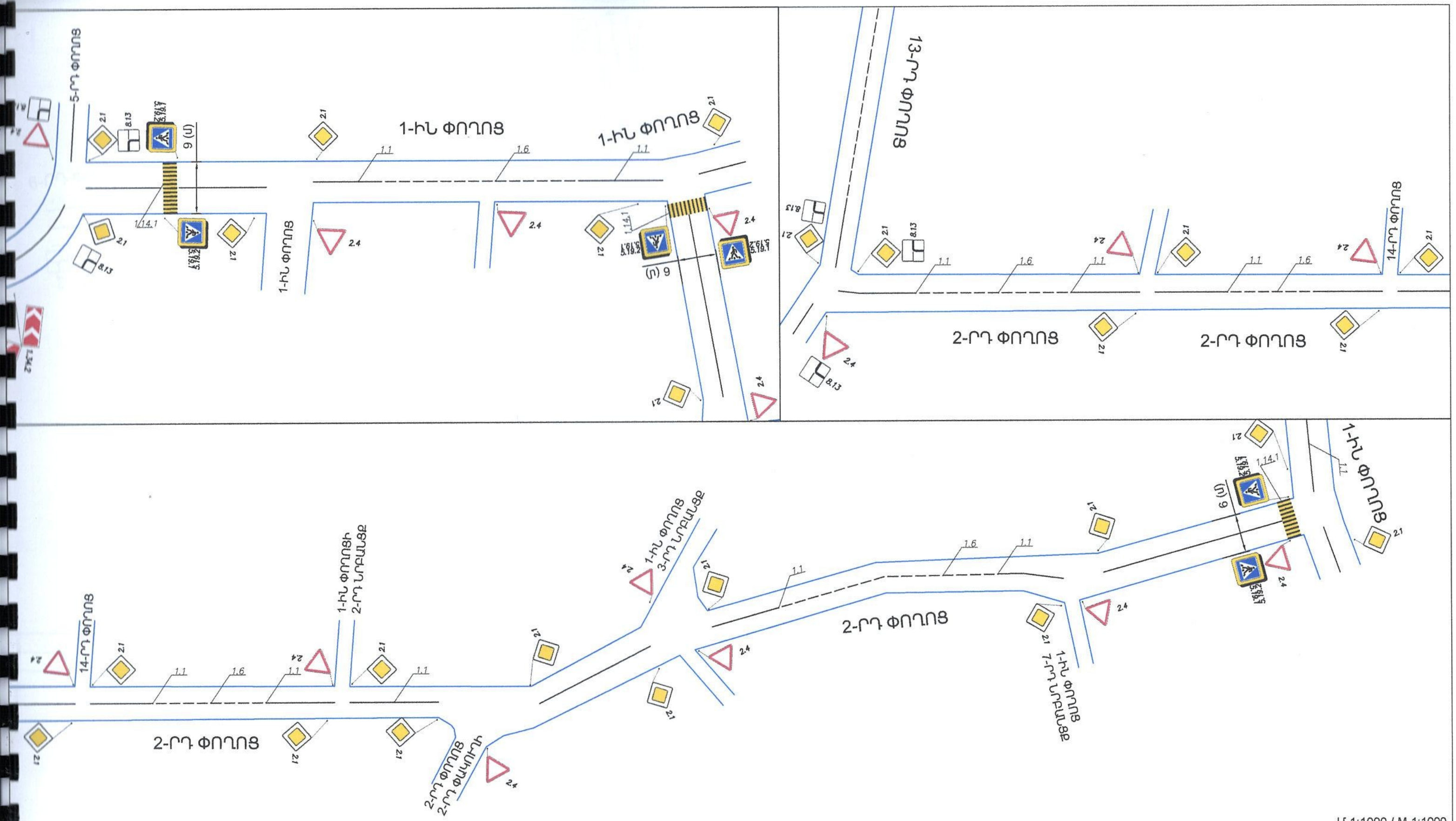

Մ 1:1000 / M 1:1000

Պայմանական նշաններ / Условные знаки

Երթևեկելի մասի գծանշում լուսանդրադարձիչ գնդիկներով համաձայն ԳՕՍՏ 32953-2014-ի պահանջների և ճանապարհային նոր նշանների տեղադրում համաձայն ԳՕՍՏ Ռ 52290-2004-ի պահանջների:
Разметка проезжей части светоотражающими шарами в соответствии с требованиями ГОСТ 32953-2014 и установка новых дорожных знаков в соответствии с требованиями ГОСТ 52290-2004.

- Հոծ գիծ /Сплошная линия 1.1
- Հոծ գիծ /Сплошная линия 1.2
- Ընդհատվող գիծ /Прерывистая линия 1.5 1:3
- Ընդհատվող գիծ /Прерывистая линия 1.6 3:1
- Ընդհատվող գիծ /Прерывистая линия 1.7 1:1

Dream Project
Est. 2020

Должность	Имя,Отчество	Подпись	Ամիս Սմսաթիվ Дата Месяц
Տնօրեն	Ռ. Վարդանյան		
Директор	Р. Варданян		
ՆԳՑ	Տ. Ամիրխանյան		
ГИП	Т. Амирханян		

Պայմանագիր՝ << ԾՄԱՀՏՍ-ՄԱԾՁԲ -25/13 >>

ՀՀ Շիրակ մարզի Արթիկ համայնքի ներհամայնքային նշանակության ավտոմոբիլային ճանապարհների երթևեկության սխեմաներ /
Схемы движения внутримуниципальных автомобильных дорог общины Артик Ширакской области

Երթևեկության կառավարման հատակագիծ План организации дорожного движения	Փուլ Етап	Թերթ Лист	Թերթեր Листов
	ԱՆ / РП	1-14	19

16. 1-ին փողոց
17. 2-րդ փողոց

<<ԴՐԻՄ ՓՐՈՋԵԿՏ>>ՍՊԸ
<<ДРИМ ПРОДЖЕКТ>>ООО

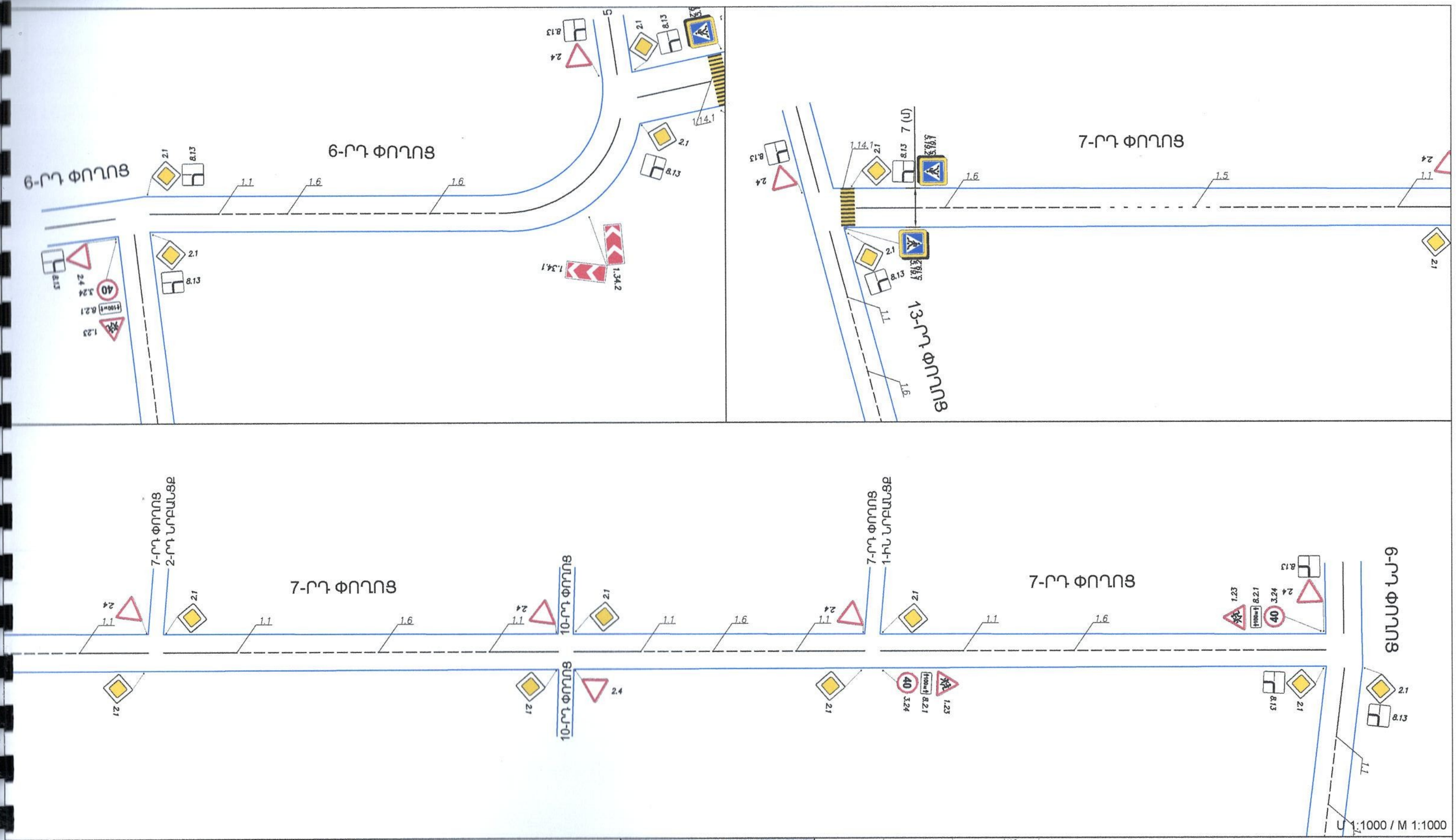

Պայմանական նշաններ / Условные знаки

Երթևեկելի մասի գծանշում լուսանդրադարձիչ գնդիկներով համաձայն ԳՕՍՏ 32953-2014-ի պահանջների և ճանապարհային նոր նշանների տեղադրում համաձայն ԳՕՍՏ Ռ 52290-2004-ի պահանջների:
Разметка проезжей части светоотражающими шарами в соответствии с требованиями ГОСТ 32953-2014 и установка новых дорожных знаков в соответствии с требованиями ГОСТ 52290-2004.

Հոծ գիծ /Сплошная линия	1.1		
Հոծ գիծ /Сплошная линия	1.2		
Ընդհատվող գիծ /Прерывистая линия	1.5	1:3	
Ընդհատվող գիծ /Прерывистая линия	1.6	3:1	
Ընդհատվող գիծ /Прерывистая линия	1.7	1:1	

Dream Project
Est. 2020

Должность	Имя,Отчество	Подпись	Ամիս Ամսաթիվ Дата Месяц
Տնօրեն	Ռ. Վարդանյան		
Директор	Р. Варданян		
ՆԳՃ	Տ. Ամիրխանյան		
ГИП	Т. Амирханян		

Պայմանագիր՝ << ՇՄԱՀՏՍ-ՄԱՇՁԲ -25/13 >>

ՀՀ Շիրակ մարզի Արթիկ համայնքի ներհամայնքային նշանակության ավտոմոբիլային ճանապարհների երթևեկության սխեմաներ /
Схемы движения внутримуниципальных автомобильных дорог общины Артик Ширакской области

Երթևեկության կառավարման հատակագիծ / План организации дорожного движения	Փուլ Етап	Թերթ Лист	Թերթեր Листов
	ԱՆ / РП	1-15	19

18. 6-րդ փողոց
19. 7-րդ փողոց

<<ԴՐԻՄ ՓՐՈՋԵԿՏ>>ՍՊԸ
<<ДРИМ ПРОДЖЕКТ>>ООО

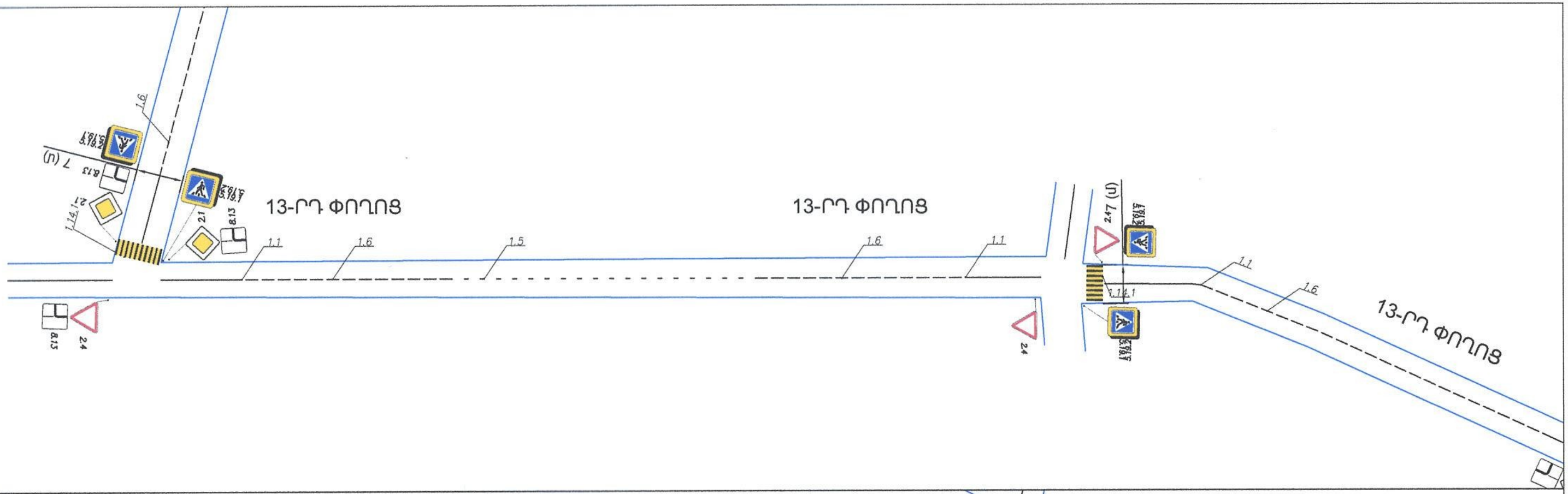

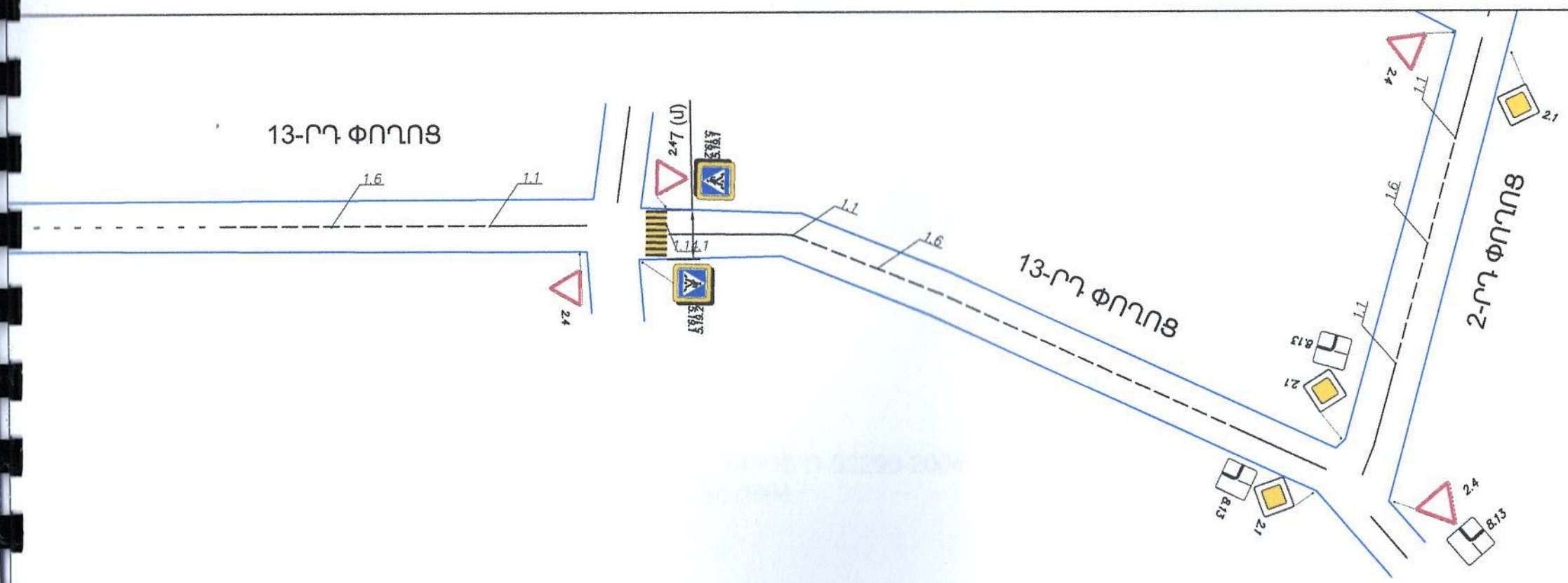

Մ 1:1000 / M 1:1000

Պայմանական նշաններ / Условные знаки

Երթևեկելի մասի գծանշում լուսանդրադարձիչ գնդիկներով համաձայն ԳՕՍՏ 32953-2014-ի պահանջների և ճանապարհային նոր նշանների տեղադրում համաձայն ԳՕՍՏ Ռ 52290-2004-ի պահանջների:
Разметка проезжей части светоотражающими шарами в соответствии с требованиями ГОСТ 32953-2014 и установка новых дорожных знаков в соответствии с требованиями ГОСТ 52290-2004.

Հոծ գիծ /Сплошная линия	1.1		
Հոծ գիծ /Сплошная линия	1.2		
Ընդհատվող գիծ /Прерывистая линия	1.5	1:3	
Ընդհատվող գիծ /Прерывистая линия	1.6	3:1	
Ընդհատվող գիծ /Прерывистая линия	1.7	1:1	

Dream Project
Est. 2020

Должность	Имя,Отчество	Подпись	Ամիս Ամսաթիվ Дата Месяц
Տնօրեն	Ռ. Վարդանյան		
Директор	Р. Варданян		
ՆԳՃ	Տ. Ամիրխանյան		
ГИП	Т. Амирханян		

Պայմանագիր՝ << ՇՄԱՀՏՍ-ՄԱՇՁԲ -25/13 >>

ՀՀ Շիրակ մարզի Արթիկ համայնքի ներհամայնքային նշանակության ավտոմոբիլային ճանապարհների երթևեկության սխեմաներ /
Схемы движения внутримуниципальных автомобильных дорог общины Артик Ширакской области

Երթևեկության կառավարման հատակագիծ План организации дорожного движения	Փուլ Етап	Թերթ Лист	Թերթեր Листов
	ԱՆ / РП	1-16	19
20. 13-րդ փողոց	<<ԴՐԻՄ ՓՐՈՋԵԿՏ>>ՍՊԸ <<ДРИМ ПРОДЖЕКТ>>ООО		

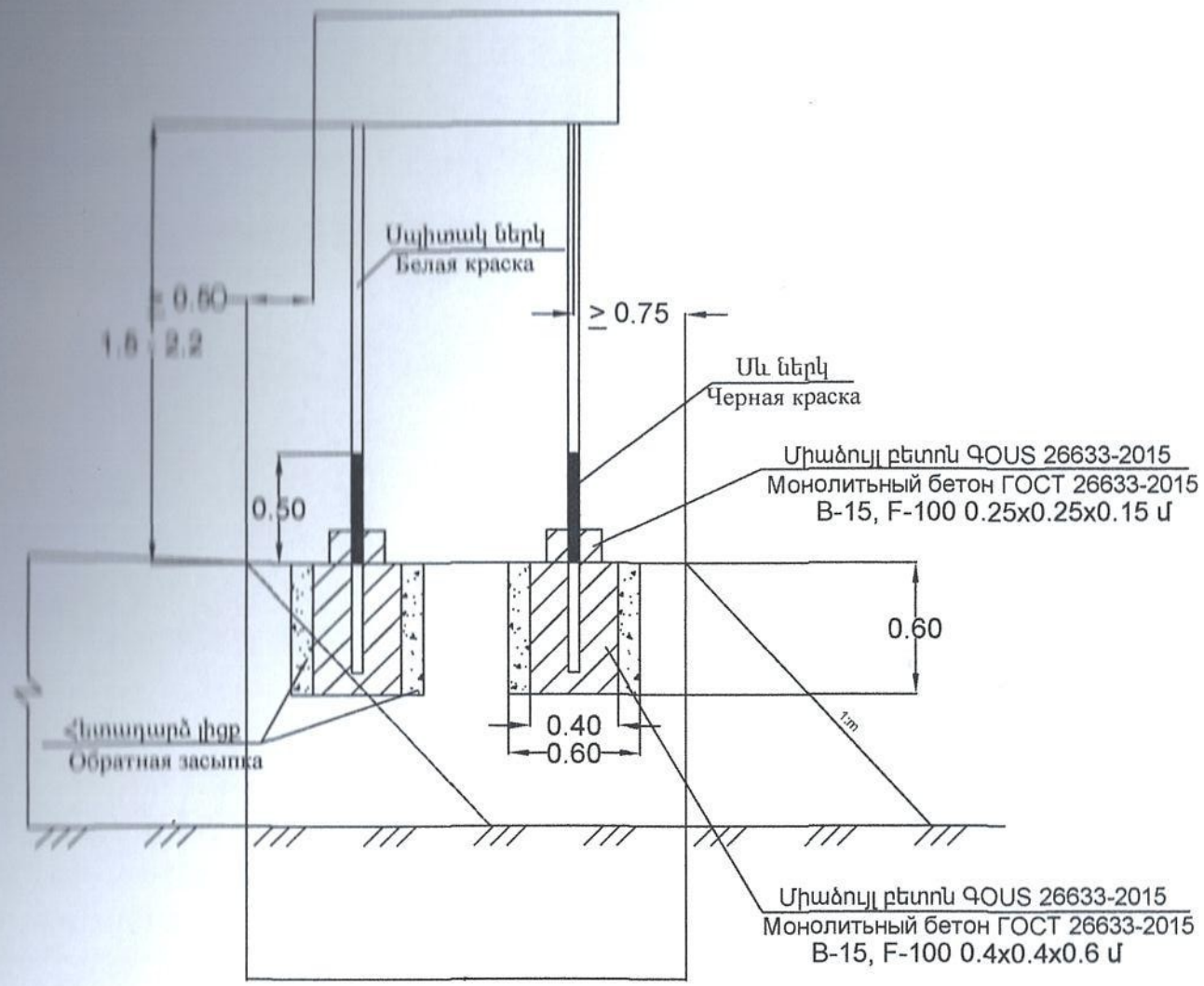

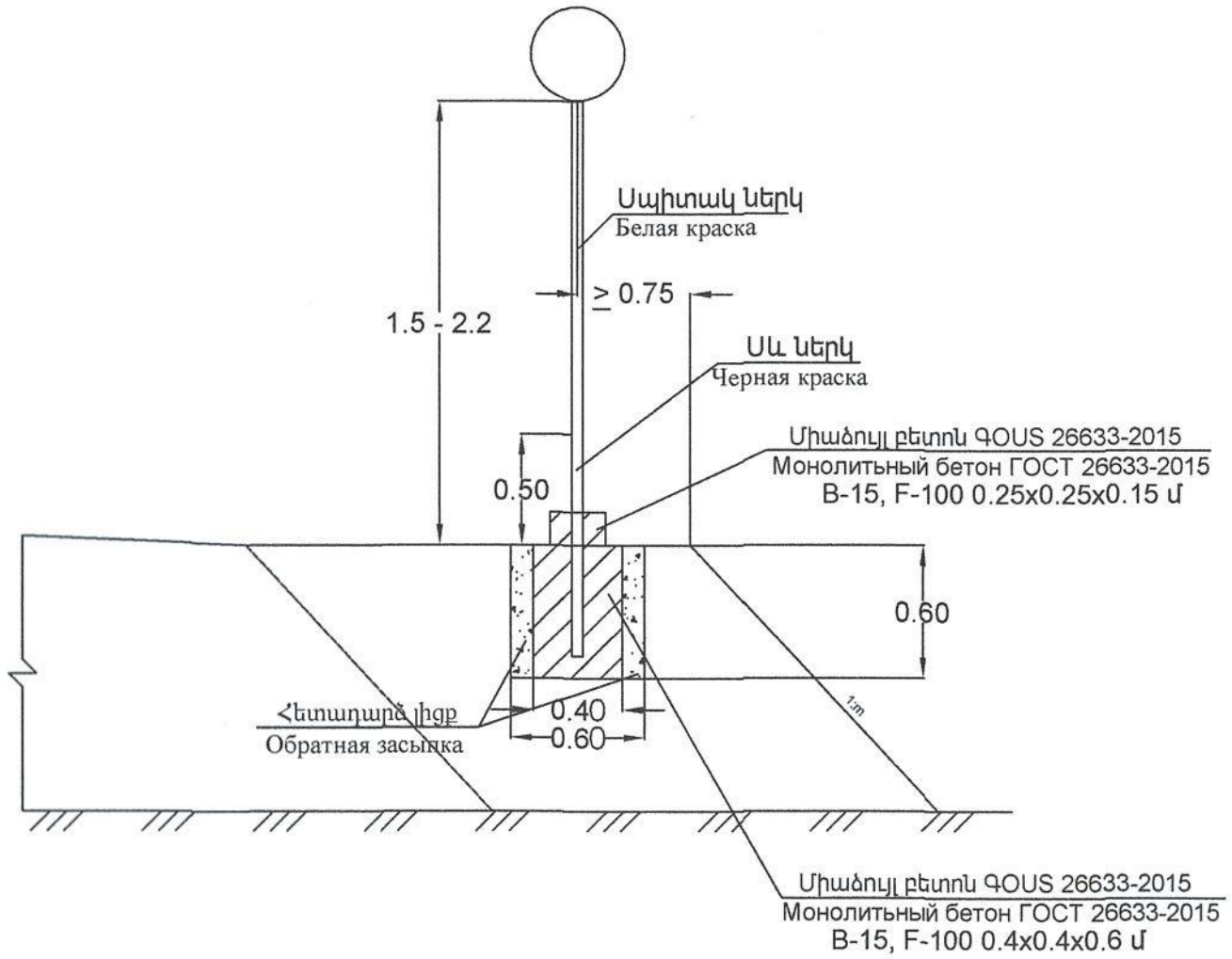

Ծանոթություն / Примечание

Գծագրերում բոլոր չափերը տրված են մ–ով՝ ԳՕՍ Ռ 52290-2004:
На чертеже все размеры даны в м-ах ГОСТ Р 52290-2004 :

Պայմանական նշաններ / Условные знаки

Ճանապարհային նոր նշանների տեղադրում համաձայն ԳՕՍ Ռ 52290-2004-ի պահանջների:
Установка новых дорожных знаков в соответствии с требованиями ГОСТ 52290-2004.

Dream Project
Est. 2020

Должность	Имя,Отчество	Подпись	Ամիս Ամսաթիվ Дата Месяц
Տնօրեն	Ռ. Վարդանյան		
Директор	Р. Варданян		
ՆԳՑ	Տ. Ամիրխանյան		
ГИП	Т. Амирханян		

Պայմանագիր՝ << ՇՄԱՀՏՍ-ՄԱՇՁԲ -25/13 >>

ՀՀ Շիրակ մարզի Արթիկ համայնքի ներհամայնքային նշանակության ավտոմոբիլային ճանապարհների երթևեկության սխեմաներ /
Схемы движения внутримуниципальных автомобильных дорог общины Артик Ширакской области

Ճանապարհային նշանների սխեմա ԳՕՍ Ռ 52290-2004 / Схема установления дорожных знаков ГОСТ Р 52290-2004	Փուլ Етап	Թերթ Лист	Թերթեր Листов
	ԱՆ / РП	1-17	19

<<ԴՐԻՄ ՓՐՈՋԵԿՏ>>ՍՊԸ
<<ДРИМ ПРОДЖЕКТ>>ООО

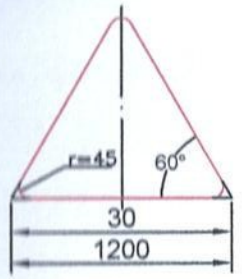

Տեսակ/Тип II- III/
1.1, 1.2, 1.5-1.7, 1.9-1.14
1.16, 1.17, 1.22-1.24,
1.26-1.33, 1.8, 1.15,
1.18-1.21, 1.25

r = 45°

d=57մմ/мм,
S=3մմ/мм

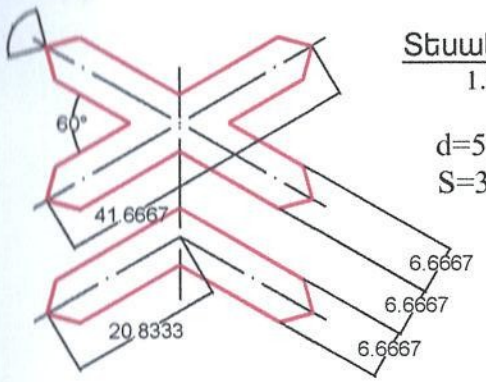

Տեսակ/Тип II - III
1.3.1, 1.3.2

d=57մմ/мм,
S=3մմ/мм

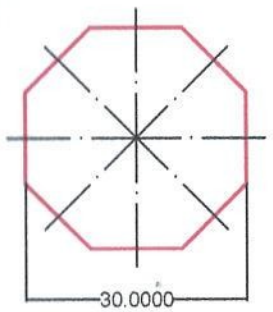

Տեսակ/Тип II - III
2.5

d=57մմ/мм,
S=3մմ/мм

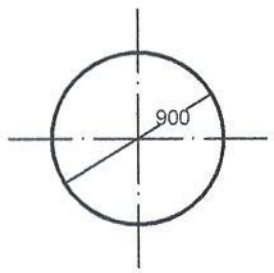

Տեսակ/Тип III
2.6, 3.1-3.9, 3.11-3.16, 3.18.1-3.19,
3.21-3.23, 3.25-3.33, 4.1.1-4.3,
3.17.1-3.17.3, 4.6, 4.7, 3.20, 3.24:

d=57մմ/мм,
S=3մմ/мм

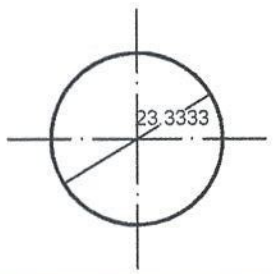

Տեսակ/Тип II
3.10, 4.4,
4.5:
d=57մմ/мм,
S=3մմ/мм

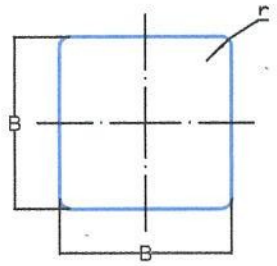

Տեսակ/Тип I - II
6.5-6.7

B=700,
r=45

d=57մմ/мм,
S=3մմ/мм

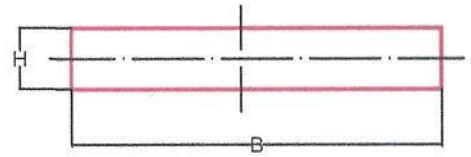

Տեսակ II - III
1.34.1-1.34.2

d=57մմ/мм,
S=3մմ/мм

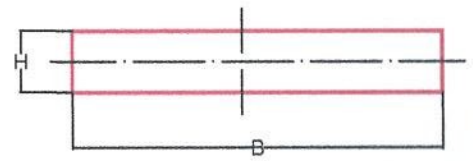

Տեսակ/Тип II - III
1.34.3

d=57մմ/мм,
S=3մմ/мм

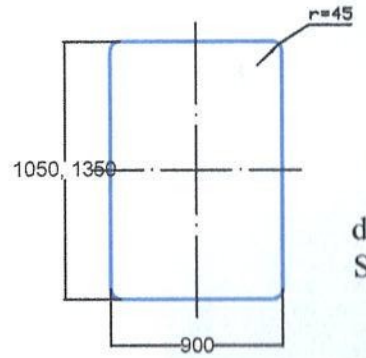

Տեսակ/Тип II - III
7.1-7.18:

d=57մմ/мм,
S=3մմ/мм

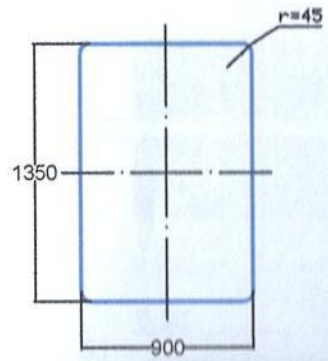

Տեսակ/Тип III
5.1-5.4:

d=57մմ/мм,
S=3մմ/мм

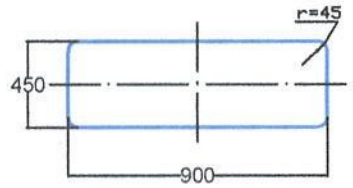

B=865,
B=1625,
B=3150,
H=700

r = 45°

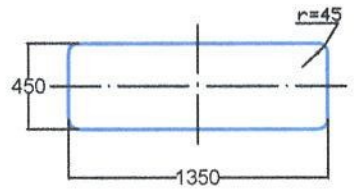

B=1625,
B=3150,
H=700

r = 45°

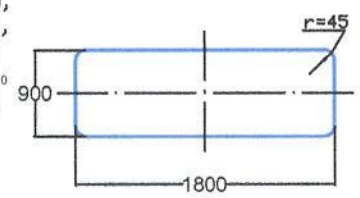

r = 45°

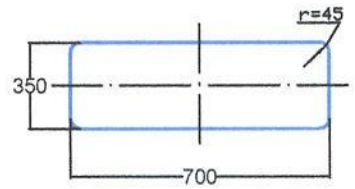

B=900,
r=45

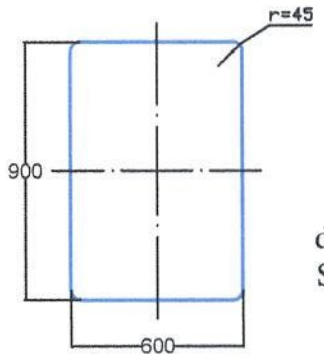

Տեսակ/Тип I
4.8.1-4.8.3, 5.16-5.18,
5.21-5.22, 5.27-5.34:
d=57մմ/мм,
S=3մմ/мм

Տեսակ/Тип III
1.4.1-1.4.6, 8.1.1, 8.1.3, 8.1.4,
8.2.1, 8.2.2-8.11, 8.12,
8.14-8.21.3:
d=57մմ/мм,
S=3մմ/мм

r = 45°

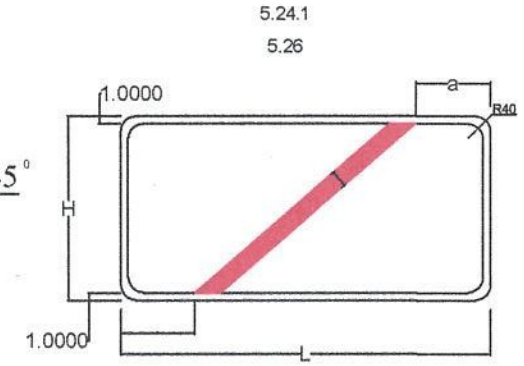

Տեսակ/Тип III
5.7.1, 5.7.2, 5.23.2,
5.24.2, 6.14.2, 6.16,
6.18.1-6.18.3:
d=57մմ/мм,
S=3մմ/мм

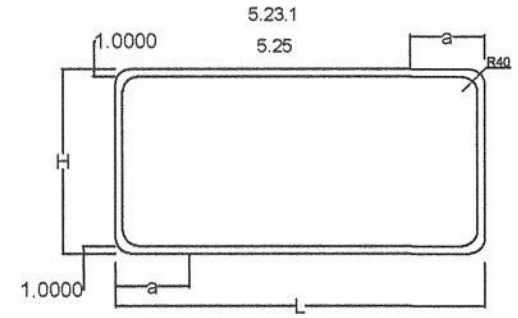

Տեսակ/Тип III
5.15.1, 5.15.3,
5.15.7, 5.15.8:
d=57մմ/мм,
S=3մմ/мм

Տեսակ II
6.14.1

d=57մմ/мм,
S=3մմ/мм

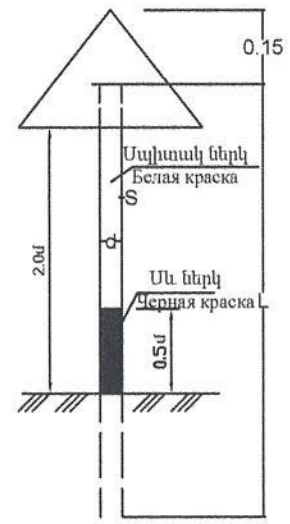

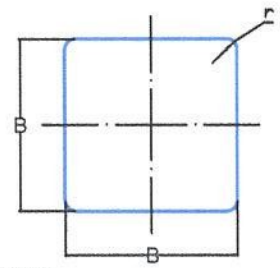

Տեսակ/Тип II - III
2.1, 2.2, 2.7, 5.5, 5.6,
5.8-5.14, 5.15.2-5.15.6
5.19.1, 5.19.2, 5.20,
6.2, 6.3.1, 6.3.2, 6.4,
6.8.1-6.8.3, 8.1.2, 8.13:

d=57մմ/мм,
S=3մմ/мм

Ծանոթություն /Примечание

1. Ճանապարհային նշաններ 5.23.1, 5.24.1 ֆոնը սպիտակ/Фон белый ԳՕՍՏ Ռ 52290-2004 :
2. Ճանապարհային նշաններ 5.25, 5.26 ֆոնի կանաչ/Фон зеленый ГОСТ Р 52290-2004 :

Պայմանական նշաններ / Условные знаки

Ճանապարհային նոր նշանների տեղադրում համաձայն ԳՕՍՏ Ռ 52290-2004-ի պահանջների:
Установка новых дорожных знаков в соответствии с требованиями ГОСТ 52290-2004.

Dream Project
Est. 2020

Должность	Имя,Отчество	Подпись	Ամիս Ամսաթիվ Дата Месяц
Տնօրեն	Ռ. Վարդանյան		
Директор	Р. Варданян		
ՆԳՑ	S. Ամիրխանյան		
ГИП	Т. Амирханян		

Պայմանագիր՝ << ՇՄԱՀՏՍ-ՄԱՇՁԲ -25/13 >>

ՀՀ Շիրակ մարզի Արթիկ համայնքի ներհամայնքային նշանակության ավտոմոբիլային ճանապարհների երթևեկության սխեմաներ /
Схемы движения внутримуниципальных автомобильных дорог общины Артик Ширакской области

Ճանապարհային նշանների չափերի սխեման ԳՕՍՏ Ռ 52290-2004 / Схема размеров дорожных знаков ГОСТ Р 52290-2004	Փուլ Етап	Թերթ Лист	Թերթեր Листов
	ԱՆ / РП	1-18	19

<<ԴՐԻՄ ՓՐՈՋԵԿՏ>>ՍՊԸ
<<ДРИМ ПРОДЖЕКТ>>ООО

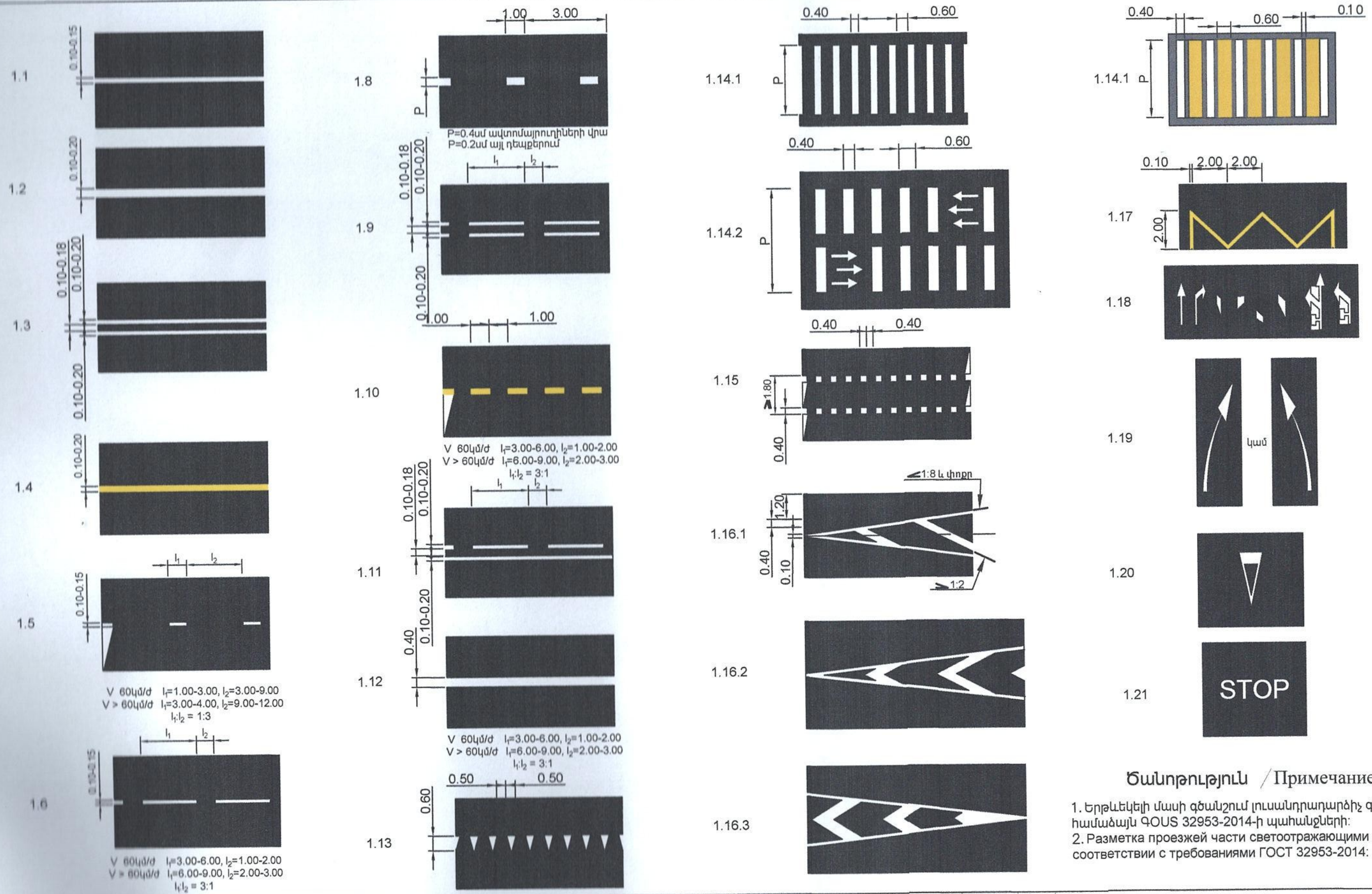

Ծանոթություն / Примечание

1. Երթևեկելի մասի գծանշում լուսանդրադարձիչ գնդիկներով համաձայն ԳՕՍՏ 32953-2014-ի պահանջների:
2. Разметка проезжей части светоотражающими шарами в соответствии с требованиями ГОСТ 32953-2014:

Պայմանական նշաններ / Условные знаки

Երթևեկելի մասի գծանշում լուսանդրադարձիչ գնդիկներով համաձայն ԳՕՍՏ 32953-2014-ի պահանջների:
Разметка проезжей части светоотражающими шарами в соответствии с требованиями ГОСТ 32953-2014:

Dream Project
Est. 2020

Должность	Имя,Отчество	Подпись	Ամիս Ամսաթիվ Дата Месяц
Տնօրեն	Ռ. Վարդանյան		
Директор	Р. Варданян		
ՆԳՑ	Տ. Ամիրխանյան		
ГИП	Т. Амирханян		

Պայմանագիր՝ << ՇՄԱՀՏՍ-ՄԱԾՁԲ -25/13 >>

ՀՀ Շիրակ մարզի Արթիկ համայնքի ներհամայնքային նշանակության ավտոմոբիլային ճանապարհների երթևեկության սխեմաներ /
Схемы движения внутримуниципальных автомобильных дорог общины Артик Ширакской области

Ճանապարհի հորիզոնական գծանշում ԳՕՍՏ 32953-2014 / Горизонтальная разметка дороги ГОСТ 32953-2014	Փուլ Етап	Թերթ Лист	Թերթեր Листов
	ԱՆ / РП	1-19	19

<<ԴՐԻՄ ՓՐՈՋԵԿՏ>>ՍՊԸ
<<ДРИМ ПРОДЖЕКТ>>ООО